THOR

THUNDER 2.0

INSTRUCTIONS D'INSTALLATION

WWW.THOR-TUNING.BE

SOMMAIRE

Informations générales	4
Recommandations générales	6
Consignes de sécurité	7
Règles d'installation	7
Méthodes d'installation	8
Séquence d'installation	8
Emplacement d'installation	9
Positionnement du haut-parleur	10
Position du haut-parleur sur le support	11
Méthodes de fixation	12
Modification du support	19
Conditions de garantie	20

INFORMATIONS GÉNÉRALES

Le haut-parleur THUNDER 2.0 est un composant du système d'échappement électronique THOR (ci-après dénommé « le haut-parleur »). Il s'agit d'un haut-parleur logé dans un boîtier en acier inoxydable équipé d'un moteur THOR. Le haut-parleur se raccorde au boîtier électronique de commande THOR.

Dimensions du haut-parleur THUNDER 2.0 : 117 x 214 mm
Poids du haut-parleur THUNDER 2.0 : 3,730 kg

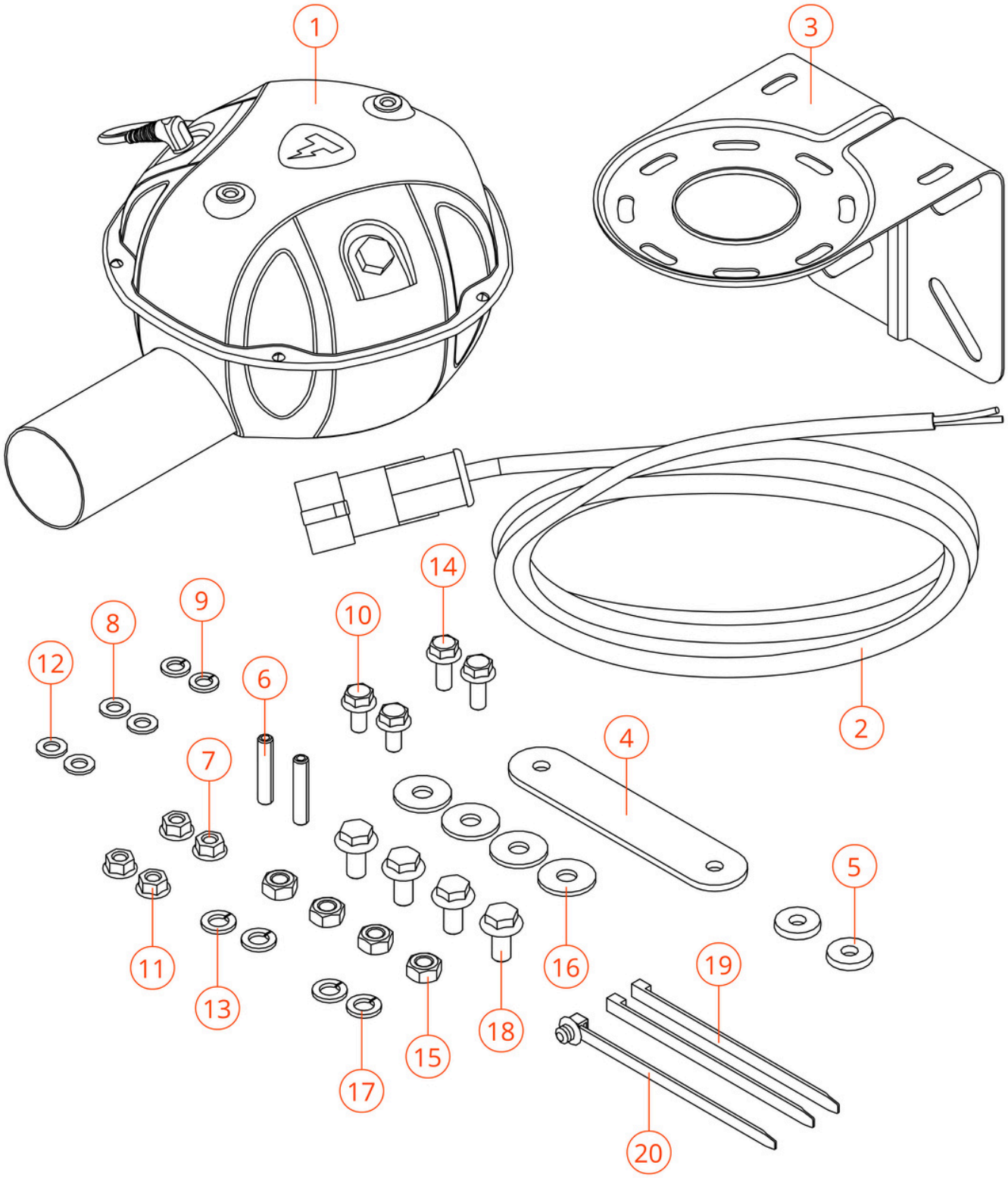

1. Haut-parleur THUNDER 2.0 — 1 pièce
2. Câble de 5 m avec connecteur — 1 pièce
3. Support — 1 pièce
4. Plaque de montage avec couche bitumineuse — 1 pièce (kit de fixation n° 1)
5. Grande rondelle avec couche bitumineuse — 2 pièces (kit de fixation n° 1)
6. Goujon M8 — 2 pièces (kit de fixation n° 2)
7. Écrou à embase M8 — 2 pièces (kit de fixation n° 2)
8. Rondelle M8 — 2 pièces (kit de fixation n° 2)
9. Rondelle élastique M8 — 2 pièces (kit de fixation n° 2)
10. Vis à tête hexagonale à embase M8x12 — 2 pièces (kit de fixation n° 3)
11. Écrou à embase M8 — 2 pièces (kit de fixation n° 4)
12. Rondelle M8 — 2 pièces (kit de fixation n° 4)
13. Rondelle élastique M8 — 2 pièces (kit de fixation n° 4)
14. Vis à tête hexagonale à embase M8x20 — 2 pièces (kit de fixation n° 4)
15. Écrou M10 — 4 pièces (kit de fixation n° 5)
16. Grande rondelle M10 — 4 pièces (kit de fixation n° 5)
17. Rondelle élastique M10 — 4 pièces (kit de fixation n° 5)
18. Vis à tête hexagonale à embase M10x25 — 4 pièces (kit de fixation n° 5)
19. Collier de serrage en nylon — 2 pièces
20. Collier de serrage en nylon avec verrouillage — 1 pièce

RECOMMANDATIONS GÉNÉRALES

Si vous n'avez pas d'expérience dans l'installation d'équipements électroniques sur un véhicule, il est recommandé de faire appel à des installateurs professionnels. Une installation incorrecte peut endommager le véhicule ou les composants du système d'échappement électronique THOR. Dans ce cas, THOR décline toute responsabilité pour les dommages qui en résultent.

En cas de difficulté lors du raccordement des composants du système d'échappement électronique THOR, contactez le support technique THOR pour obtenir les informations d'installation.

Contacts du support technique THOR BE:

E-mail : support@thor-tuning.be

Suivez les recommandations ci-dessous pour réussir l'installation du THUNDER 2.0 :

- La base de fixation du haut-parleur doit être suffisamment solide et résistante aux fortes contraintes vibratoires.
- Lors de l'installation du système d'échappement électronique THOR, tout contact entre les pièces du haut-parleur et les éléments de carrosserie doit être évité.
- Lors de l'installation du haut-parleur, un jeu thermique d'au moins 5 cm doit être respecté entre les éléments du système d'échappement électronique THOR et les éléments du véhicule soumis à de fortes températures.
- Lors du raccordement des composants du système d'échappement électronique THOR au véhicule par des fils dépourvus de connecteurs, l'utilisation de manchons de raccordement et d'une pince à sertir est obligatoire.
- La fixation des fils dans les cavités de la carrosserie doit être réalisée à l'aide de colliers de serrage, en veillant à une tension uniforme.
- Avant d'installer le haut-parleur, il est recommandé de consulter les instructions sur le site officiel du fabricant https://thor-tuning.com

CONSIGNES DE SÉCURITÉ

- L'installation du haut-parleur par des personnes qui ne sont pas employées par les centres de vente agréés ou les centres de service agréés du fabricant est interdite.
- L'installation du haut-parleur avec le moteur en marche ou le contact mis est interdite.
- L'installation du haut-parleur à l'aide d'outils défectueux ou endommagés est interdite.
- L'installation du haut-parleur sans équipement de protection individuelle est interdite.

RÈGLES D'INSTALLATION

Important ! Le non-respect de ces règles entraîne l'annulation des obligations de garantie du fabricant.

- Il est interdit de raccorder le haut-parleur à des composants n'appartenant pas au système d'échappement électronique THOR ou à des systèmes d'échappement électroniques d'autres fabricants.
- Il est interdit d'installer le haut-parleur en contact direct avec les éléments du moteur et le système d'échappement du véhicule, ainsi qu'à proximité immédiate du collecteur d'échappement.

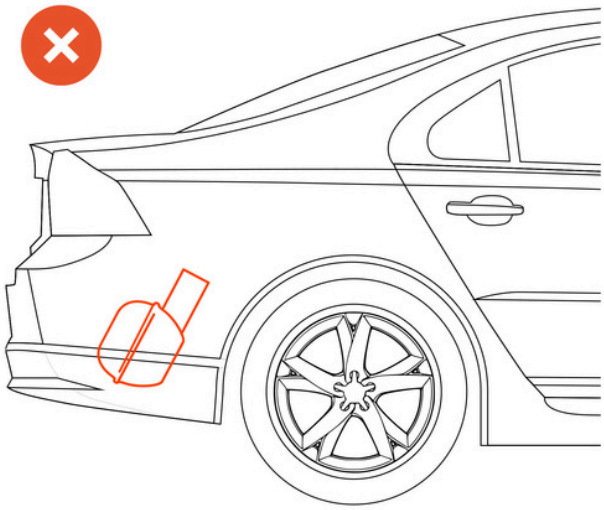

L'installation du haut-parleur THUNDER 2.0 avec la face avant orientée vers le haut ou dans le sens de la marche est interdite.

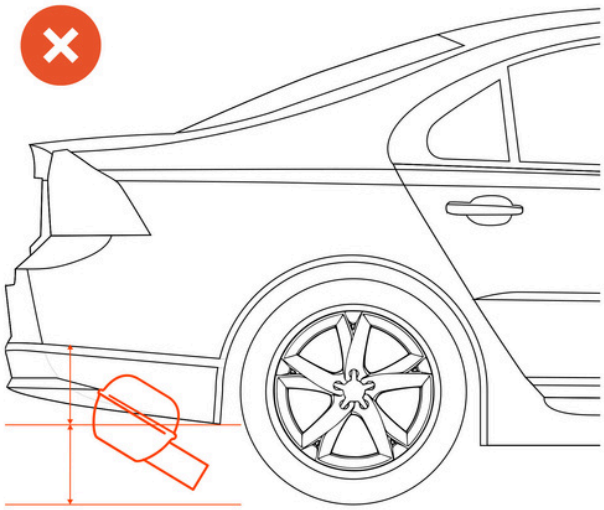

Le positionnement du haut-parleur THUNDER 2.0 sous la garde au sol du véhicule est interdit.

MÉTHODES D'INSTALLATION

Le kit de fixation THUNDER 2.0 permet d'installer le haut-parleur dans différents plans. Le montage du haut-parleur sur la carrosserie ou sur le système d'échappement du véhicule est autorisé.

Les éléments de fixation du haut-parleur peuvent être modifiés par l'installateur si nécessaire.

Important ! Les parties du support peuvent être raccourcies à la longueur souhaitée pour faciliter l'installation. Les méthodes de raccourcissement les plus adaptées sont décrites dans la section « Modification du support ».

SÉQUENCE D'INSTALLATION

Pour installer le haut-parleur THUNDER 2.0, procédez comme suit :

1. Choisissez l'emplacement, le kit de fixation et la méthode d'installation (voir la section « Méthodes de fixation »).
2. Si nécessaire, modifiez le support de fixation (voir la section « Modification du support »).
3. Fixez le haut-parleur à l'aide des éléments de fixation fournis dans le kit.
4. Acheminez le câble du THUNDER 2.0 jusqu'à l'habitacle par les passages techniques d'origine, en assurant l'étanchéité.
5. Raccordez le haut-parleur au câble à l'aide du connecteur.
6. Raccordez le haut-parleur THUNDER 2.0 au boîtier électronique de commande THOR.
7. Après l'installation, démarrez le moteur du véhicule et vérifiez le fonctionnement du système d'échappement électronique THOR.

Important ! Pour le bon fonctionnement du système d'échappement électronique THOR, il est nécessaire de connecter au préalable l'application mobile THOR au boîtier électronique de commande et de sélectionner la marque du véhicule.

EMPLACEMENT D'INSTALLATION

Pour les véhicules à moteur thermique, l'installation du haut-parleur THUNDER 2.0 doit être réalisée exclusivement dans la partie arrière du véhicule :

- bac de pare-chocs arrière ;
- renfort de pare-chocs arrière ;
- tubes du système d'échappement dans la partie arrière du véhicule ;
- soubassement de la partie arrière du véhicule.

Pour les véhicules électriques, l'installation du haut-parleur THUNDER 2.0 est autorisée dans n'importe quelle partie du véhicule.

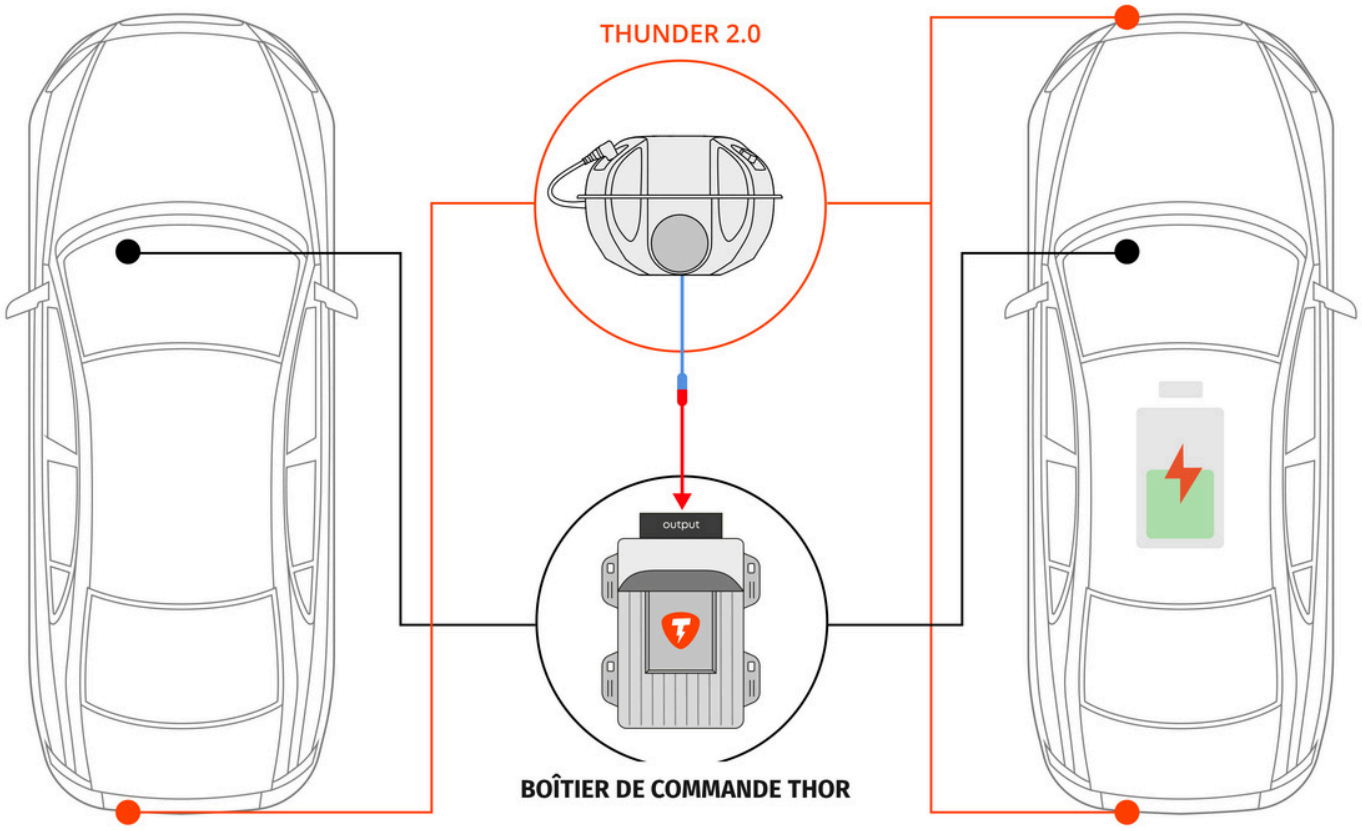

Important ! Le connecteur et le câble du haut-parleur doivent être solidement fixés dans les cavités de la carrosserie.

IMPORTANT ! Évitez d'installer le haut-parleur ou de faire passer le câble dans des zones où les composants plastiques du système d'échappement électronique THOR pourraient être soumis à des contraintes mécaniques et/ou thermiques.

POSITIONNEMENT DU HAUT-PARLEUR

Important ! L'installation du haut-parleur doit respecter les angles d'inclinaison recommandés par rapport à l'axe horizontal.

Une déviation de l'axe transversal du haut-parleur par rapport à l'axe horizontal dans une limite de 45 degrés est recommandée. L'installation du haut-parleur à un angle supérieur à 90 degrés par rapport à l'axe horizontal est interdite.

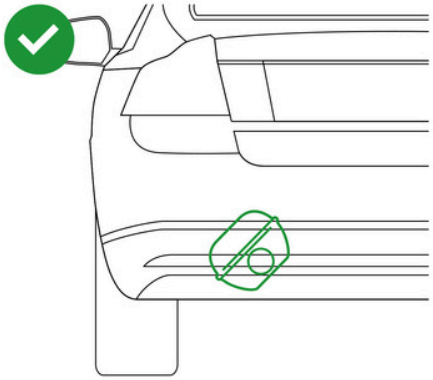

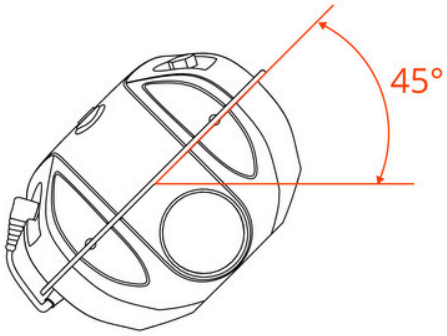

L'installation avec une déviation de l'axe longitudinal du haut-parleur au-dessus de l'axe horizontal dans une limite de 5 degrés est interdite.

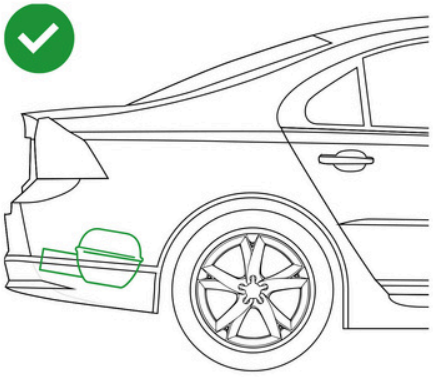

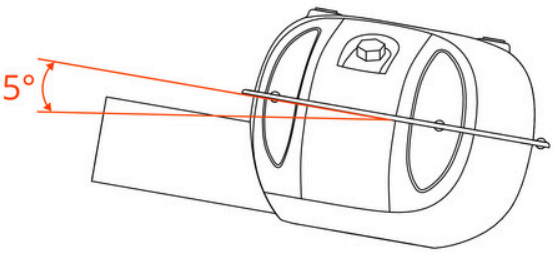

Une déviation de l'axe longitudinal du haut-parleur sous l'axe horizontal dans une limite de 60 degrés est recommandée. L'installation du haut-parleur à un angle supérieur à 90 degrés par rapport à l'axe horizontal est interdite.

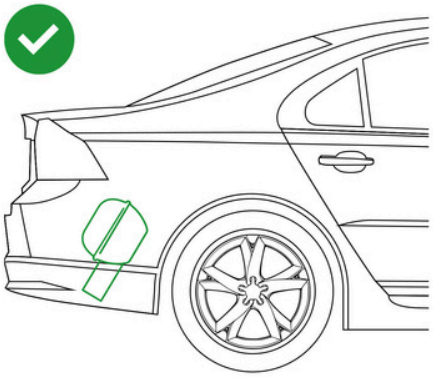

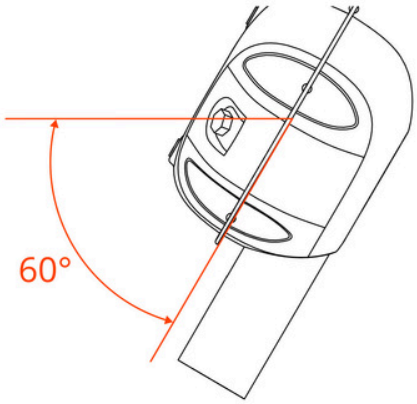

POSITION DU HAUT-PARLEUR SUR LE SUPPORT

Lors du montage du haut-parleur, les méthodes de fixation suivantes sur le support sont autorisées :

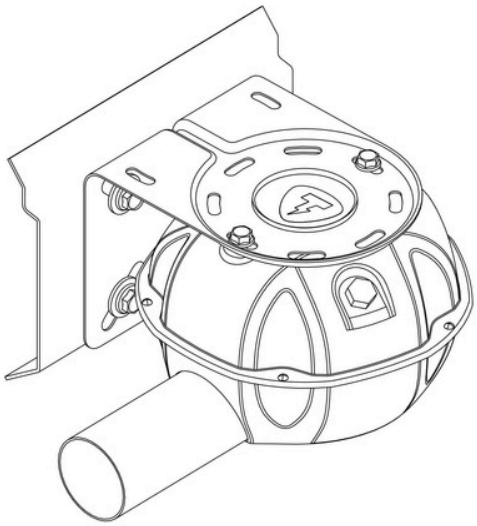

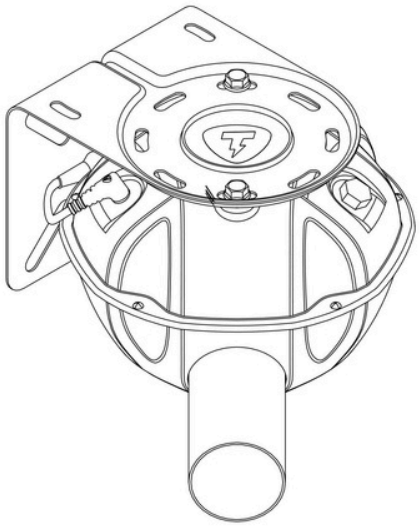

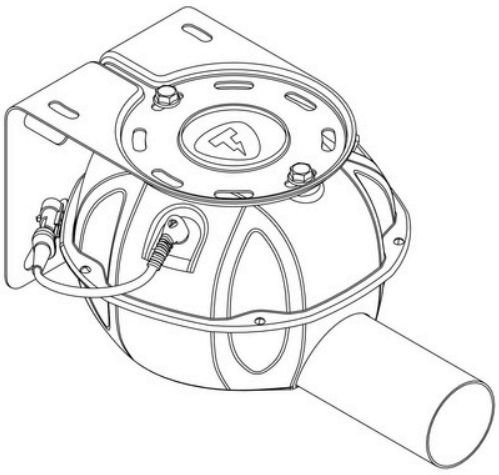

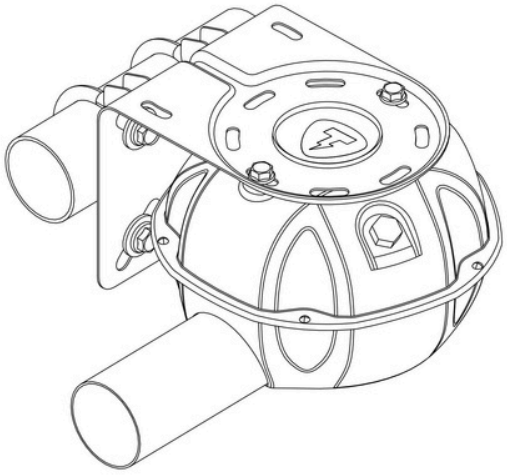

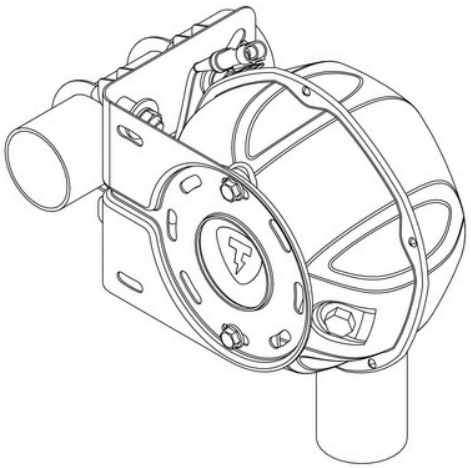

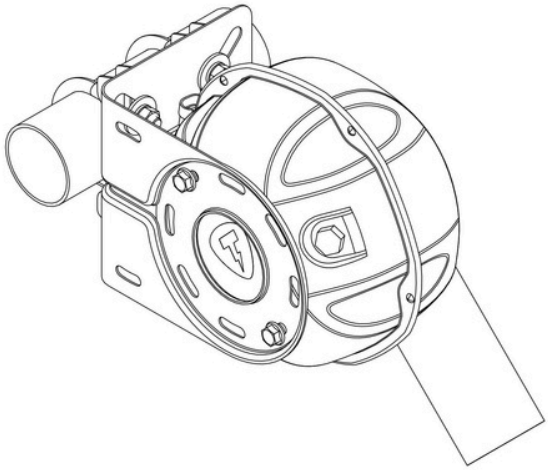

MÉTHODES DE FIXATION

Important ! Cette notice présente les méthodes de base d'installation du haut-parleur. Si nécessaire, la méthode d'installation ainsi que les options de positionnement du haut-parleur sur le support peuvent être modifiées à la discrétion de l'installateur.

MÉTHODE 1

L'installation est réalisée à l'aide du support, sur la carrosserie du véhicule.

Matériel nécessaire :

- Support — 1 pièce
- Kit de fixation n° 3
- Kit de fixation n° 5
- Collier de serrage en nylon avec verrouillage

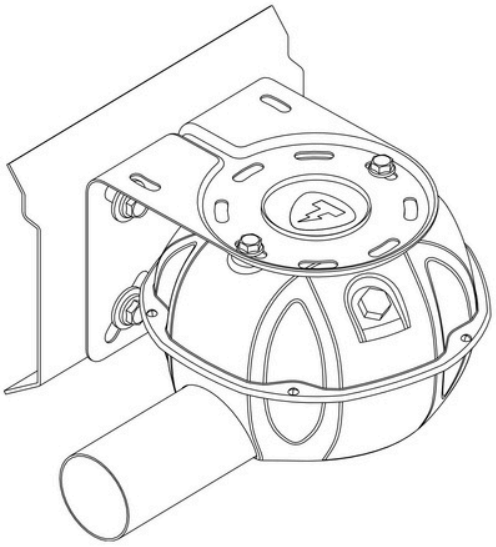

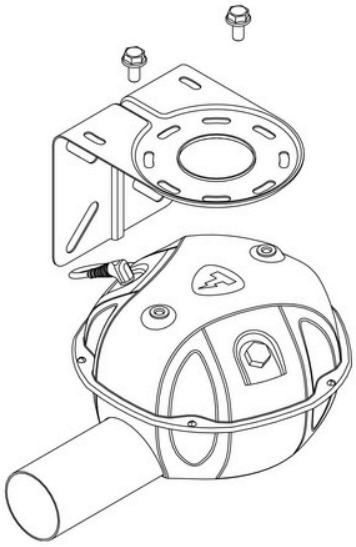

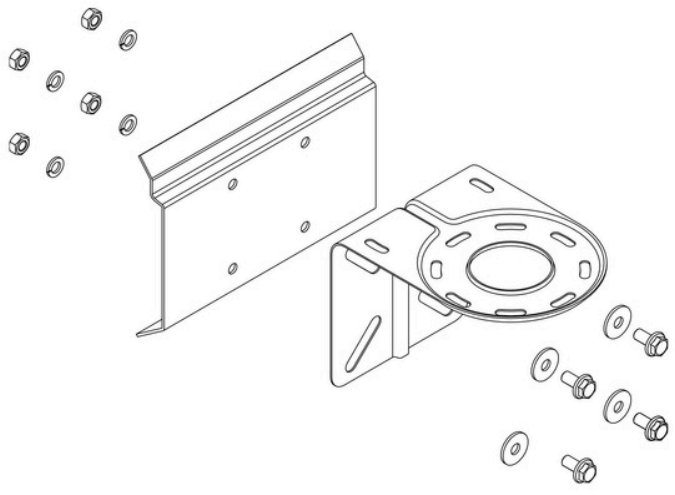

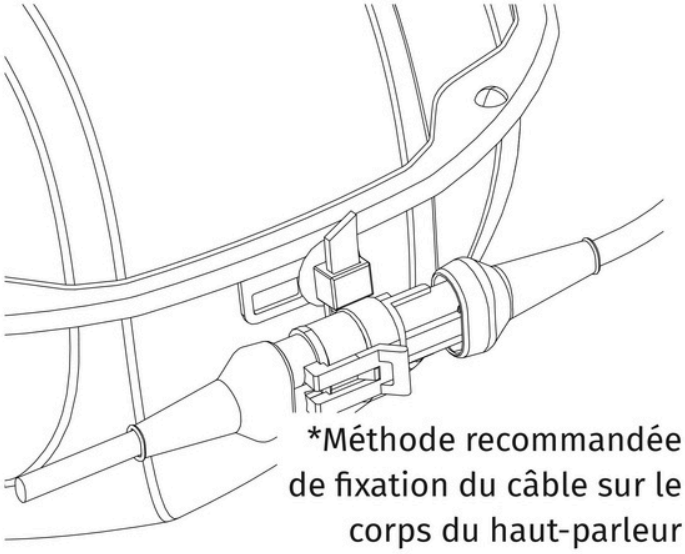

*Méthode recommandée de fixation du câble sur le corps du haut-parleur

MÉTHODE 2

L'installation est réalisée à l'aide du support, sur la carrosserie du véhicule.

Matériel nécessaire :

- Support — 1 pièce
- Kit de fixation n° 3
- Kit de fixation n° 5
- Collier de serrage en nylon avec verrouillage

Le support doit être recoupé selon la ligne n° 1 (voir la section « Modification du support »).

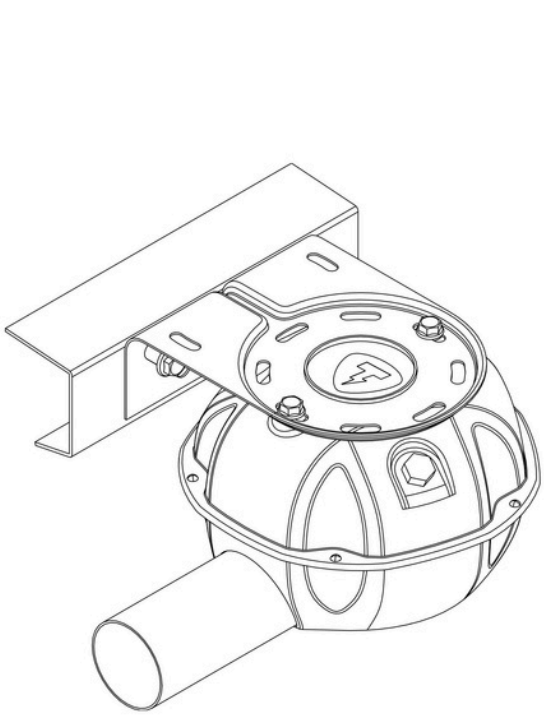

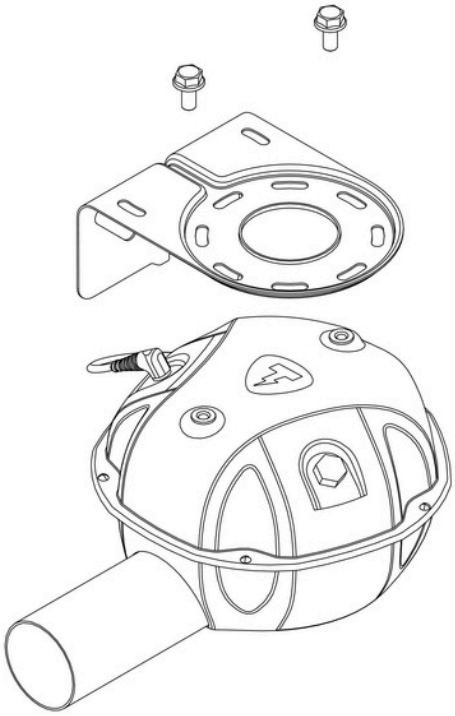

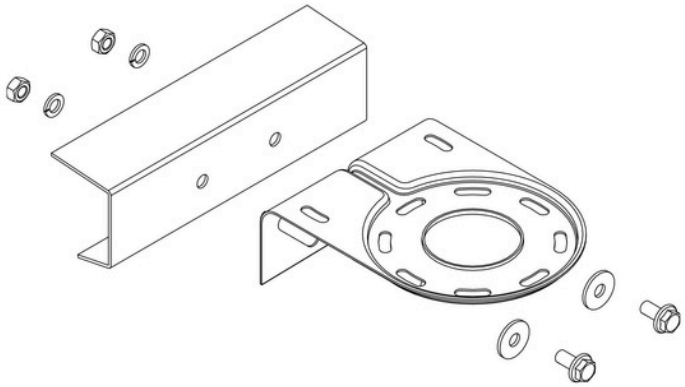

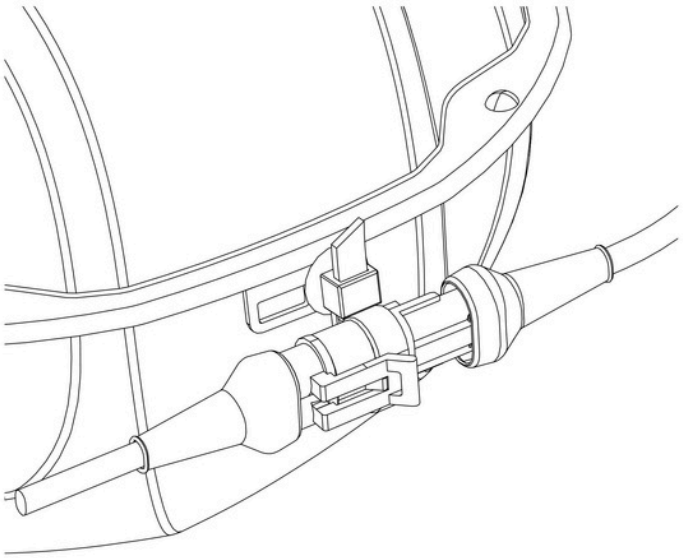

*Méthode recommandée de fixation du câble sur le corps du haut-parleur

MÉTHODE 3

L'installation est réalisée à l'aide du support, sur la carrosserie du véhicule.

Matériel nécessaire :

- Support — 1 pièce
- Kit de fixation n° 3
- Kit de fixation n° 5
- Collier de serrage en nylon avec verrouillage

Le support doit être recoupé selon la ligne n° 3 (voir la section « Modification du support »).

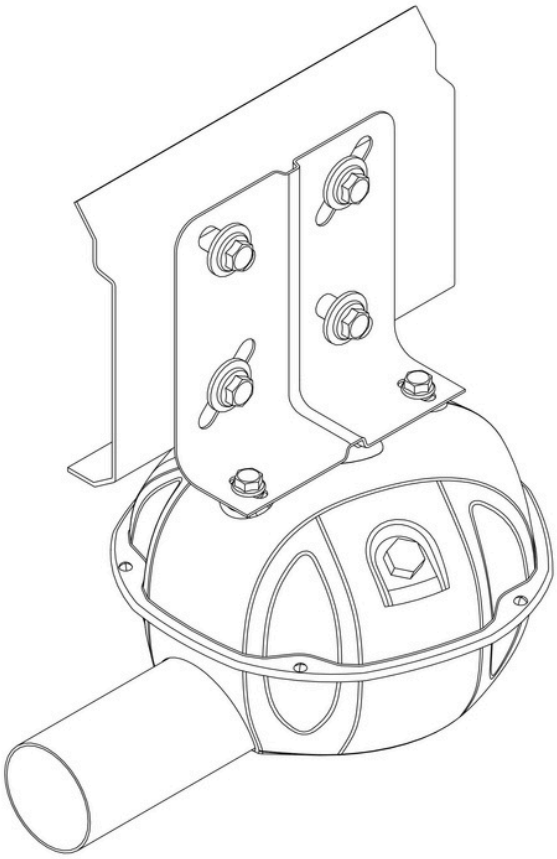

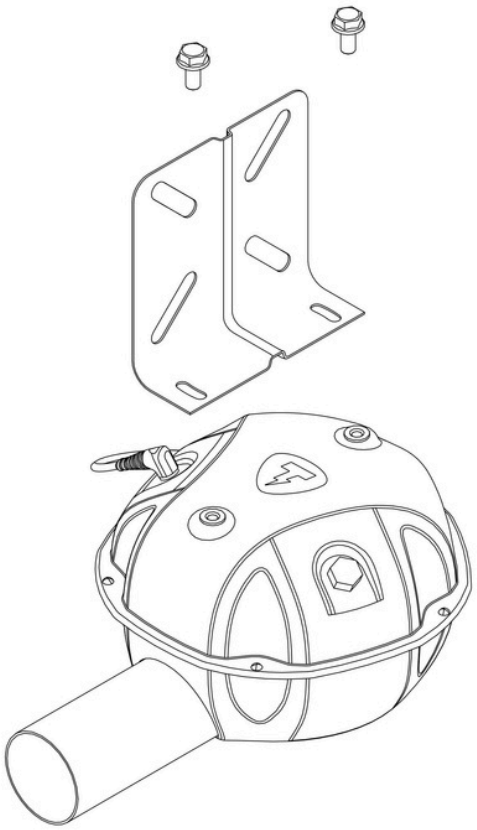

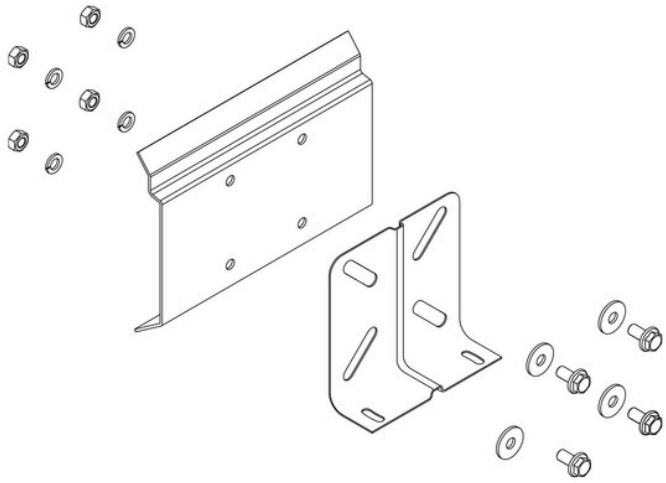

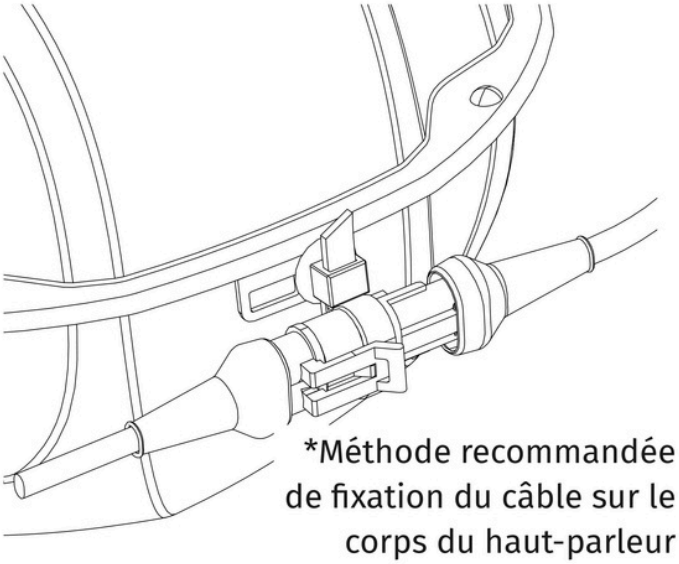

*Méthode recommandée de fixation du câble sur le corps du haut-parleur

MÉTHODE 4

L'installation est réalisée à l'aide du support, sur la carrosserie du véhicule.

Matériel nécessaire :

- Support — 1 pièce
- Kit de fixation n° 3
- Kit de fixation n° 5
- Collier de serrage en nylon avec verrouillage

Le support doit être recoupé selon les lignes n° 1 et n° 3 (voir la section « Modification du support »).

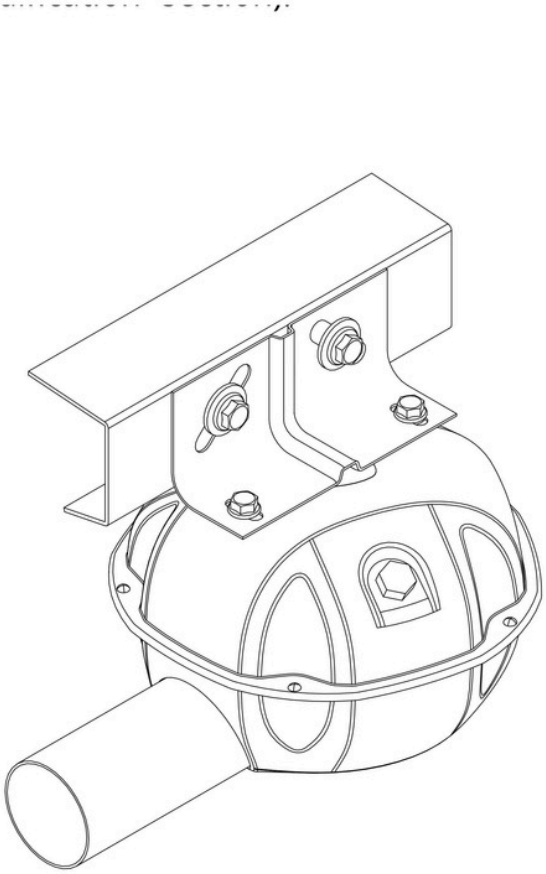

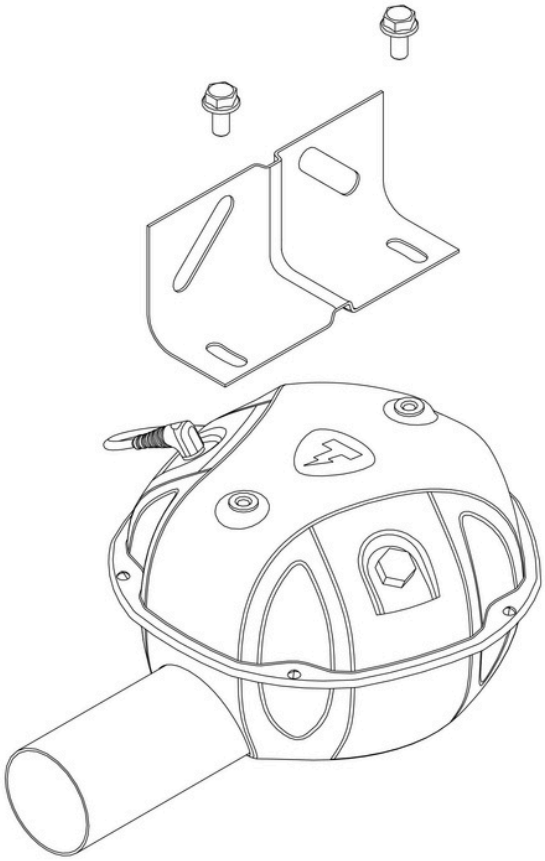

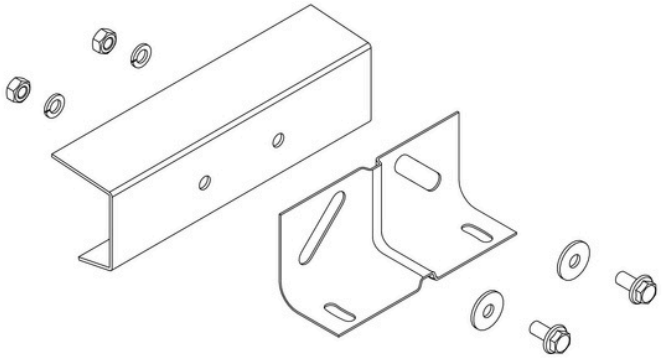

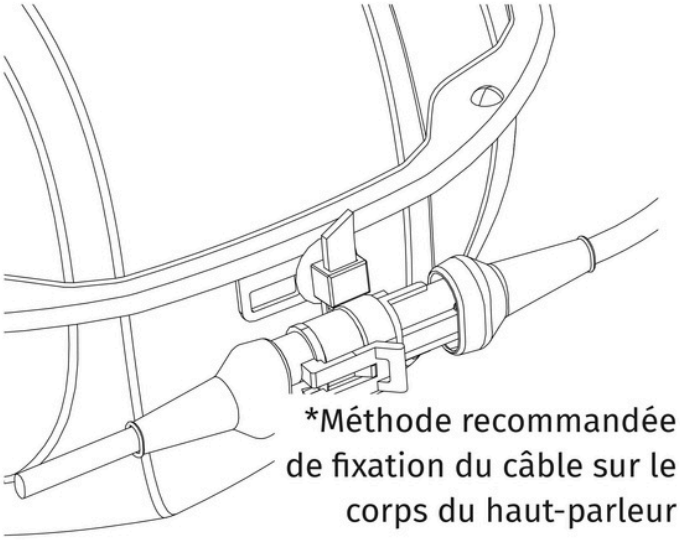

*Méthode recommandée de fixation du câble sur le corps du haut-parleur

MÉTHODE 5

L'installation est réalisée à l'aide de la plaque de montage, sur la carrosserie du véhicule.

Matériel nécessaire :

- Kit de fixation n° 1
- Kit de fixation n° 2
- Collier de serrage en nylon avec verrouillage

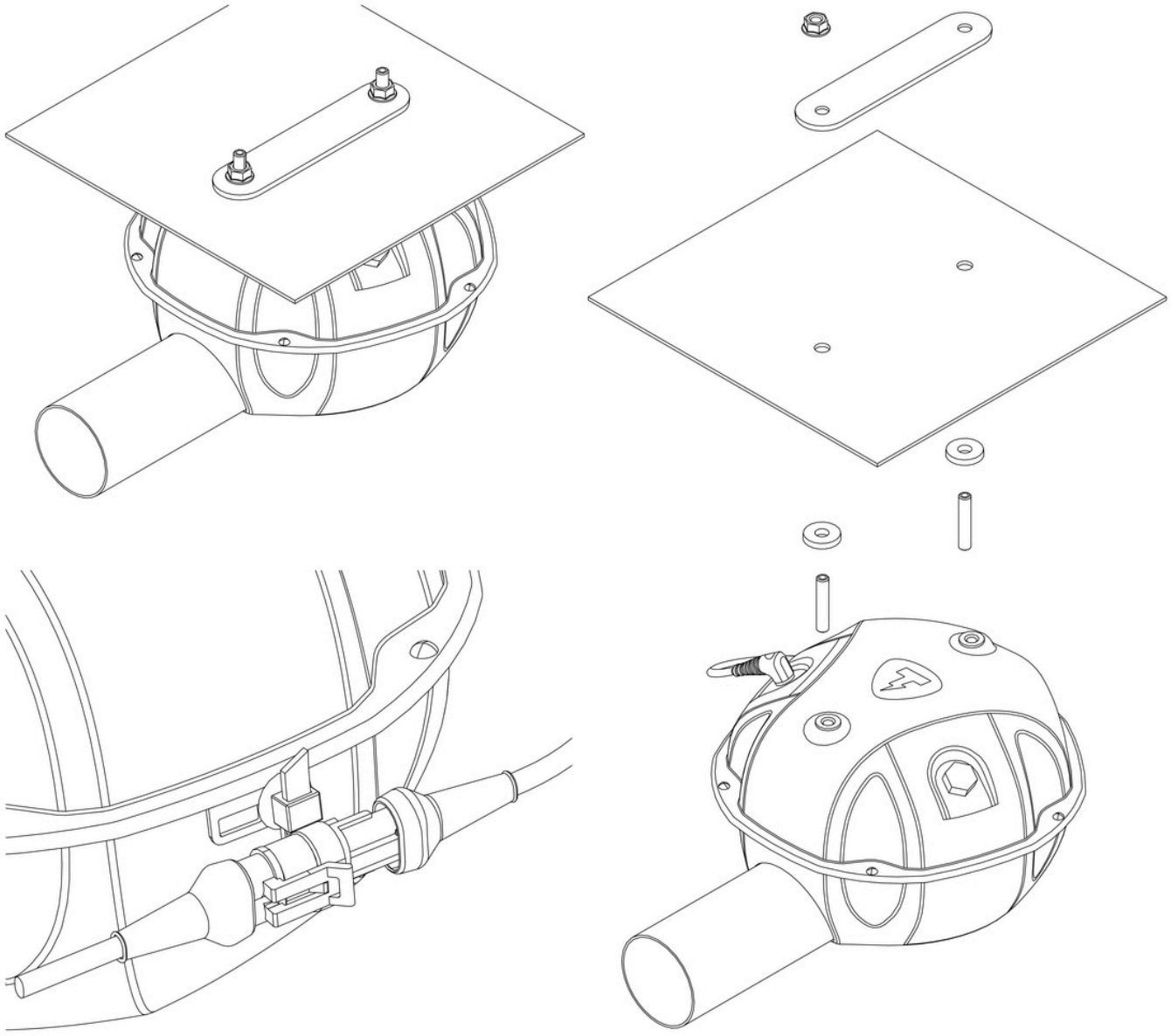

*Méthode recommandée de fixation du câble sur le corps du haut-parleur

MÉTHODE 6

L'installation est réalisée à l'aide du support, sur le système d'échappement du véhicule.

Important ! Cette méthode d'installation nécessite l'utilisation d'un jeu de deux brides en U dont le diamètre correspond à celui du tube d'échappement. Ces brides en U sont à acheter séparément et ne sont pas incluses dans le kit fourni.

Matériel nécessaire :

- Support — 1 pièce
- Kit de fixation n° 3
- Kit de fixation n° 5
- Collier de serrage en nylon avec verrouillage
- Ensemble de bride en U — 2 pièces (non inclus dans le kit fourni)

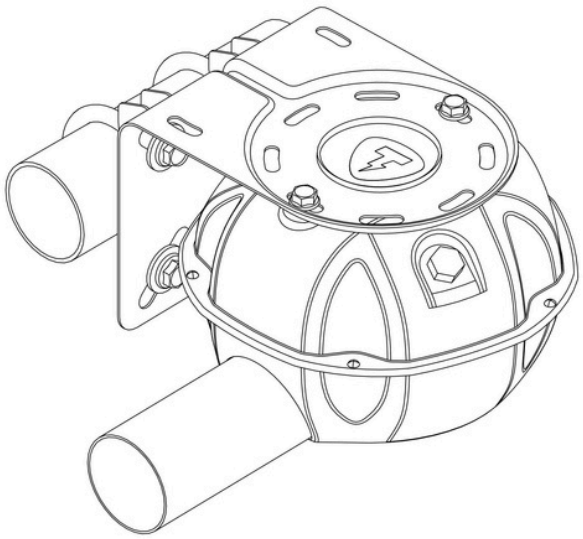

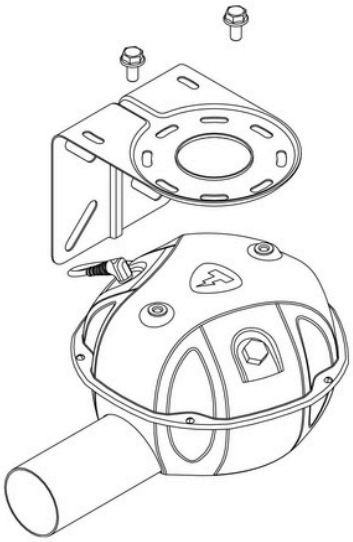

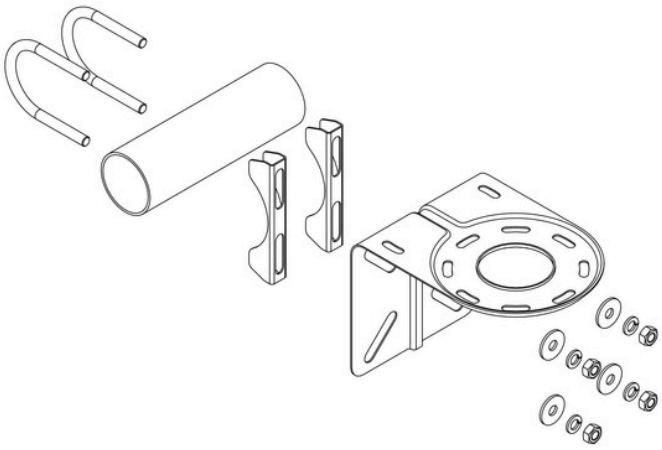

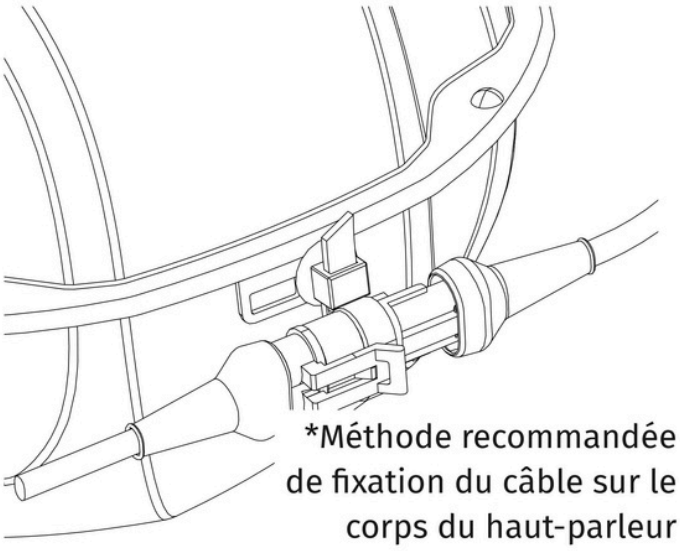

*Méthode recommandée de fixation du câble sur le corps du haut-parleur

MÉTHODE 7

L'installation est réalisée à l'aide du support, sur la carrosserie du véhicule.

Matériel nécessaire :

- Support — 1 pièce
- Kit de fixation n° 3
- Kit de fixation n° 4
- Collier de serrage en nylon avec verrouillage

Le support doit être recoupé selon la ligne n° 2 (voir la section « Modification du support »).

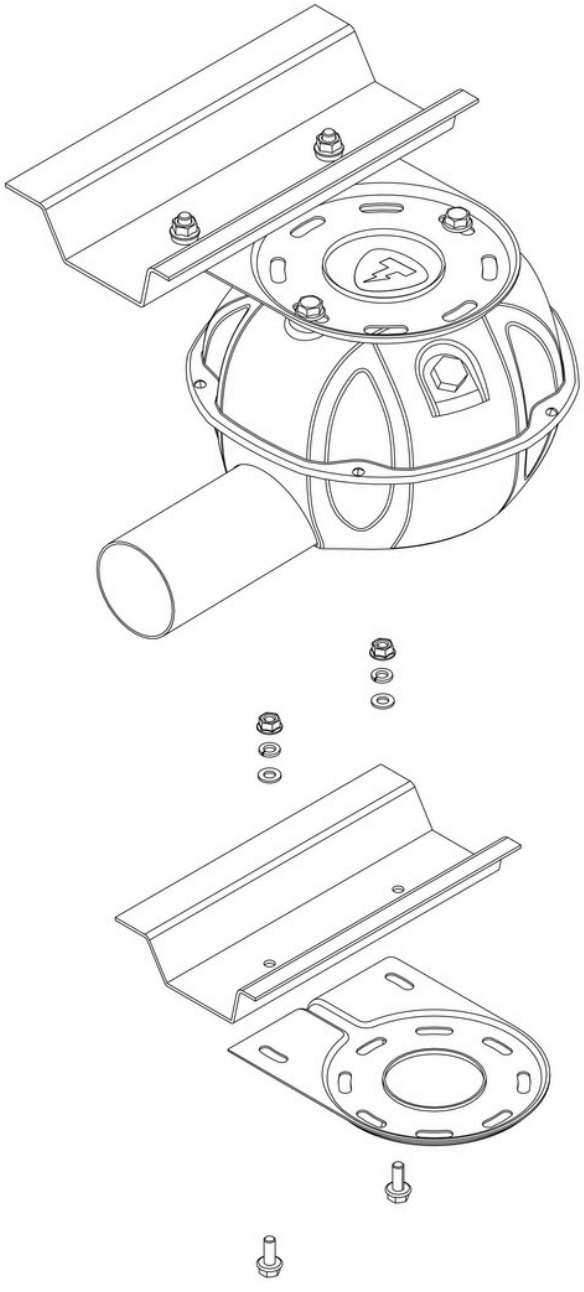

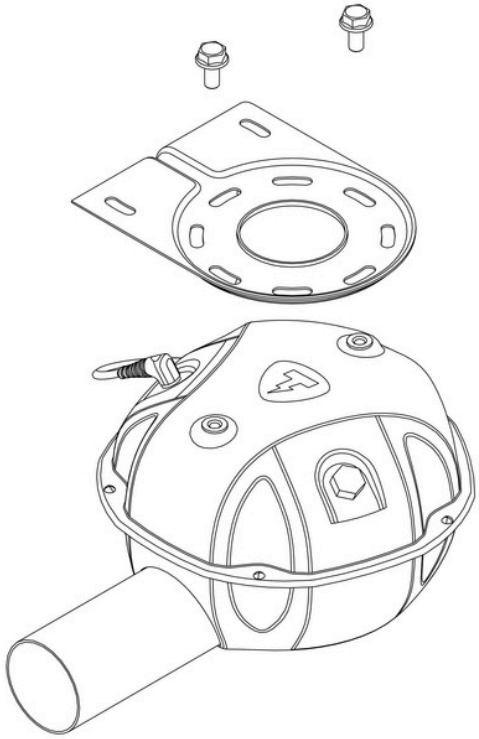

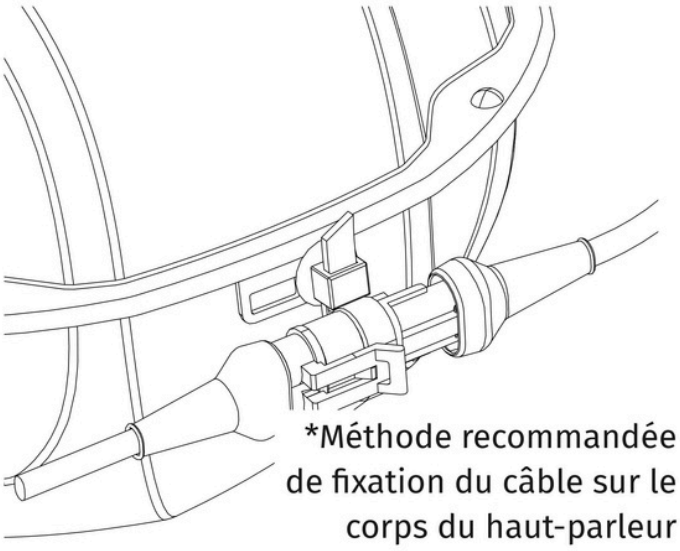

*Méthode recommandée de fixation du câble sur le corps du haut-parleur

MODIFICATION DU SUPPORT

Important ! Pour éviter toute erreur lors de la modification du support, respectez le schéma des lignes de coupe :

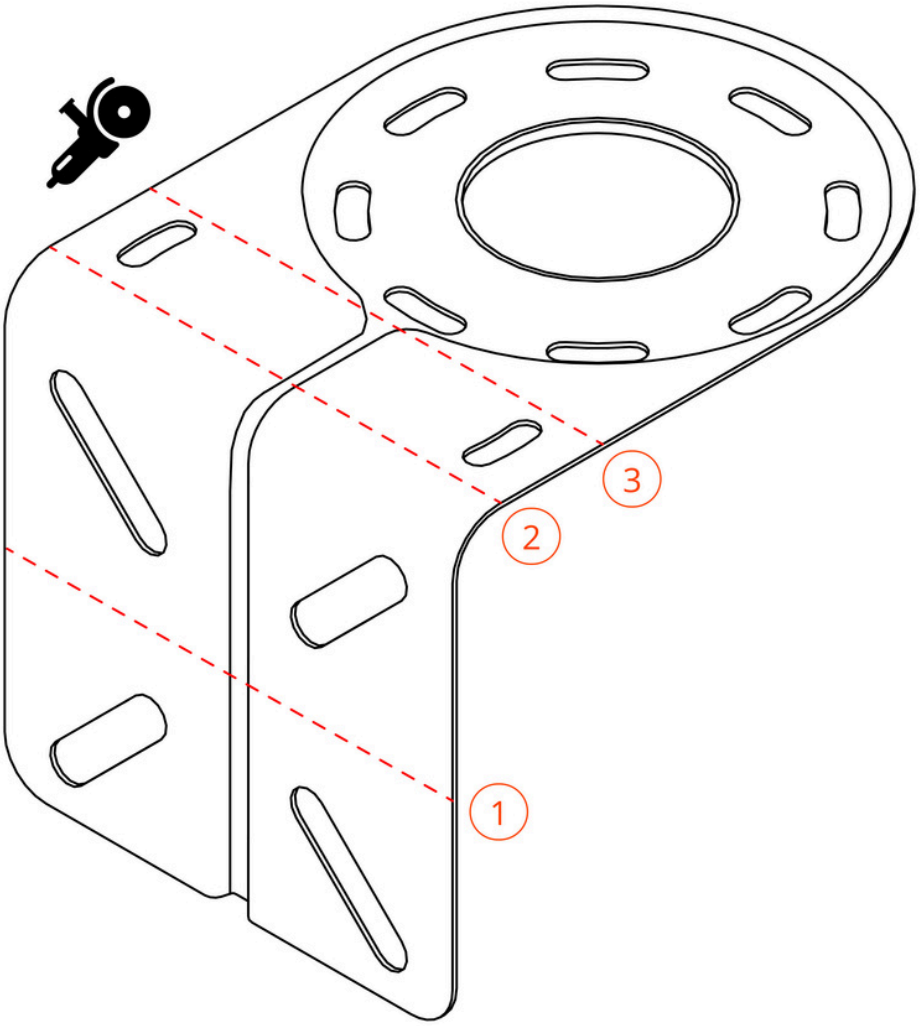

CONDITIONS DE GARANTIE

Le système d'échappement électronique THOR doit être installé par des professionnels dans des centres d'installation certifiés. Tout particulier qui entreprend lui-même l'installation du système assume l'entière responsabilité des dommages causés au véhicule par le manque d'expérience, de connaissances et d'outillage nécessaires à cette installation.

Les composants THOR qui tombent en panne pendant la période de garantie du fait du fabricant sont remplacés ou réparés par l'installateur.

Les composants en bon état de fonctionnement ne sont pas remplacés au titre de la garantie. Les décisions de l'entreprise du fabricant (l'installateur) concernant les réclamations sont sans appel. Les pièces défectueuses remplacées deviennent la propriété de l'entreprise du fabricant (l'installateur).

Le consommateur perd le droit au service sous garantie dans les cas suivants :

- à l'expiration de la période de garantie ;
- en cas de non-respect des règles d'installation, d'utilisation, de transport et de stockage ;
- en présence de dommages mécaniques, notamment de traces de chute, de choc, d'exposition au feu et de pénétration de liquides agressifs ou d'eau à l'intérieur ;
- lorsque les composants du système d'échappement électronique THOR sont utilisés avec des composants d'autres fabricants sans l'autorisation correspondante de THOR ;
- en cas de tentative de réparation par ses propres moyens ;
- en présence de traces de démontage et de remontage des composants du système.

Après le démontage du système, la garantie d'une nouvelle installation fait l'objet d'un accord sur demande complémentaire auprès du support technique THOR.

L'entretien du système d'échappement électronique THOR après l'expiration de la période de garantie est réalisé aux frais du consommateur.

WWW.THOR-TUNING.BE

INFO@THOR-TUNING.BE


THOR