THOR

THOR STORM

INSTRUCTIONS D'INSTALLATION

WWW.THOR-TUNING.BE

SOMMAIRE

Informations générales	4
Recommandations générales	6
Mesures de sécurité	7
Règles d'installation	7
Modes d'installation	8
Séquence d'installation	8
Emplacement d'installation	9
Méthodes de fixation	10
Modification du support	18
Conditions de garantie	19

INFORMATIONS GÉNÉRALES

Le haut-parleur THOR STORM est un composant du système d'échappement électronique THOR (ci-après dénommé « le haut-parleur »). Il se compose d'un haut-parleur de basses fréquences logé dans un boîtier en plastique et se raccorde directement au boîtier électronique de commande THOR.

Dimensions du haut-parleur THOR STORM : 117 × 214 mm
Poids du haut-parleur THOR STORM : 1,94 kg

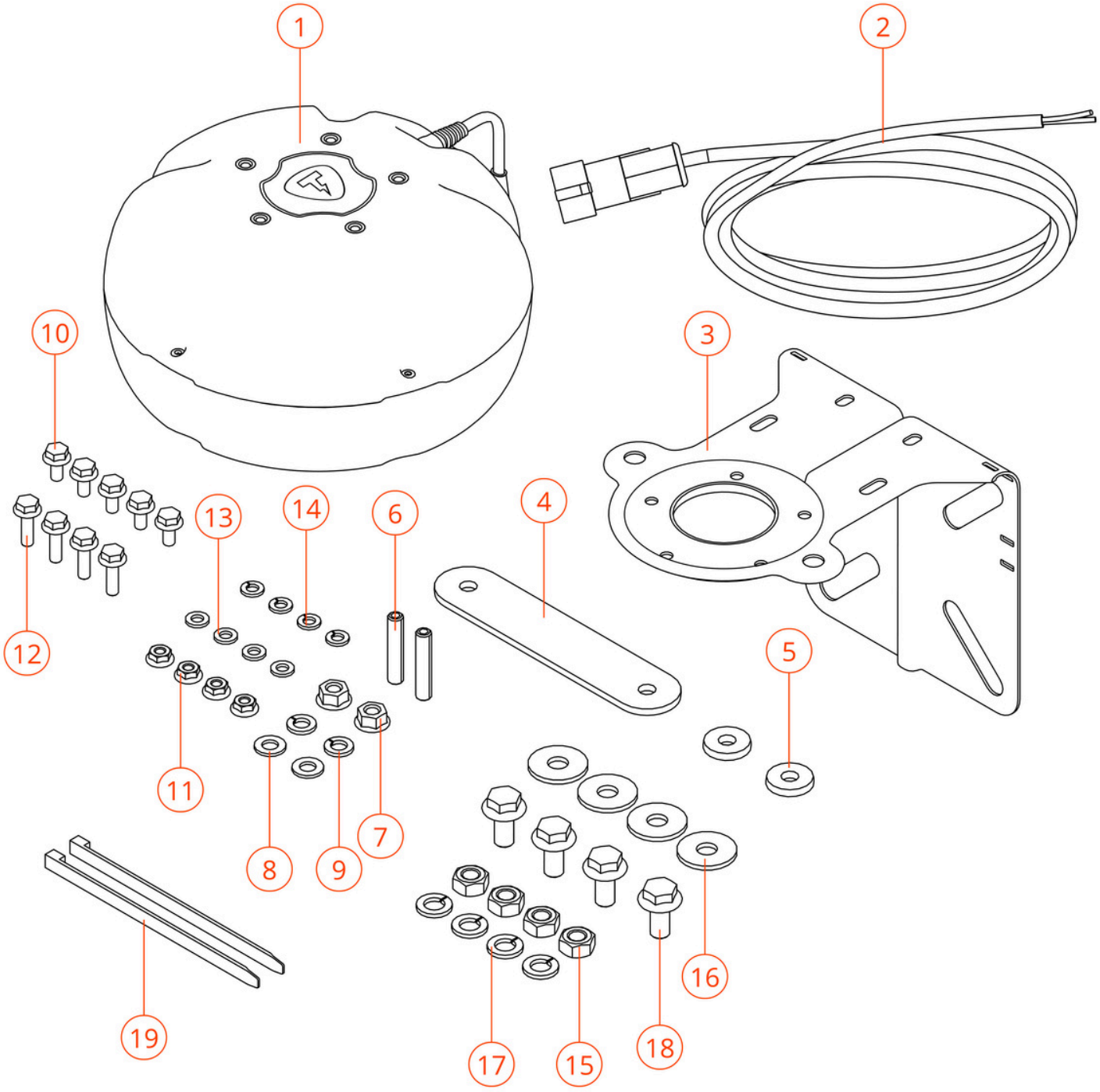

CONTENU DE LA LIVRAISON

1. Haut-parleur THOR STORM — 1 pièce
2. Câble de 5 m avec connecteur — 1 pièce
3. Support — 1 pièce
4. Plaque de montage avec couche bitumineuse — 1 pièce (sachet n° 1)
5. Rondelle large avec couche bitumineuse — 2 pièces (sachet n° 1)
6. Goujon M8x40 ISO 4026 — 2 pièces (sachet n° 2)
7. Écrou à embase M8 ISO 4161 / DIN 6923 — 2 pièces (sachet n° 2)
8. Rondelle M8 ISO 7089 — 2 pièces (sachet n° 2)
9. Rondelle élastique M8 DIN 127 — 2 pièces (sachet n° 2)
10. Vis à tête hexagonale à embase M6x12 DIN 6921 — 5 pièces (sachet n° 3)
11. Écrou à embase M6 ISO 4161 / DIN 6923 — 4 pièces (sachet n° 4)
12. Vis à tête hexagonale à embase M6x20 DIN 6921 — 4 pièces (sachet n° 4)
13. Rondelle M6 ISO 7089 — 4 pièces (sachet n° 4)
14. Rondelle élastique M6 DIN 127 — 4 pièces (sachet n° 4)
15. Écrou M10 ISO 4032 — 4 pièces (sachet n° 5)
16. Rondelle large M10 ISO 7093 — 4 pièces (sachet n° 5)
17. Rondelle élastique M10 DIN 127 — 4 pièces (sachet n° 5)
18. Vis à tête hexagonale à embase M10x25 DIN 6921 — 4 pièces (sachet n° 5)
19. Collier de serrage en nylon 8x150 mm — 2 pièces
20. Notice d'installation — 1 pièce

RECOMMANDATIONS GÉNÉRALES

Si vous n'avez pas d'expérience dans l'installation de composants électroniques automobiles, nous vous recommandons de faire appel à un installateur professionnel. Une installation incorrecte peut endommager votre véhicule ou les composants du système d'échappement électronique THOR. Dans ce cas, THOR décline toute responsabilité pour les dommages qui en résultent.

En cas de difficulté lors du raccordement des composants du système d'échappement électronique THOR, contactez le support technique THOR pour obtenir les informations d'installation.

Contacts du support technique Thor BE :

E-mail : service@thor-tuning.be

Pour réussir l'installation du THOR STORM, suivez les recommandations ci-dessous :

- La surface de fixation du haut-parleur doit être suffisamment rigide et capable de supporter de fortes contraintes vibratoires.
- Lors de l'installation du système d'échappement électronique THOR, veillez à ce qu'aucun composant plastique du haut-parleur n'entre en contact avec un élément de la carrosserie.
- Respectez un dégagement d'au moins 5 cm entre tous les composants du système d'échappement électronique THOR et toute partie du véhicule exposée à de fortes températures.
- Lors du raccordement des composants THOR au véhicule par des fils dépourvus de connecteurs d'origine, utilisez toujours des manchons de sertissage adaptés et une pince à sertir.
- Fixez le câblage dans les cavités du véhicule à l'aide de colliers de serrage, en veillant à une tension uniforme et en évitant toute traction ou tout frottement.
- Avant l'installation, consultez attentivement le guide d'installation officiel disponible sur le site du fabricant : https://thor-tuning.com

MESURES DE SÉCURITÉ

Les opérations suivantes sont interdites :

- installation du haut-parleur par des personnes qui ne sont pas employées par les centres de vente agréés ou les centres de service agréés du fabricant ;
- raccordement du haut-parleur à des composants extérieurs au système d'échappement électronique THOR ou à des systèmes d'échappement électroniques d'autres fabricants ;
- installation du haut-parleur à l'aide d'outils défectueux, endommagés ou inadaptés ;
- installation du haut-parleur sans équipement de protection individuelle approprié.

RÈGLES D'INSTALLATION

IMPORTANT ! Le non-respect des consignes énoncées annule la garantie du fabricant.

- Installation du haut-parleur en contact direct avec les éléments du moteur, le système d'échappement du véhicule ou le collecteur d'échappement.
- Installation du haut-parleur avec le moteur en marche ou le contact du véhicule mis.

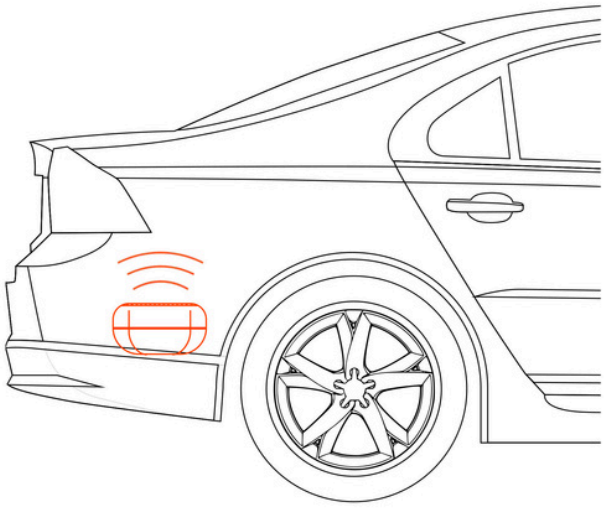

Le haut-parleur THOR STORM ne doit pas être installé avec la face avant orientée vers le haut ou dans le sens de la marche.

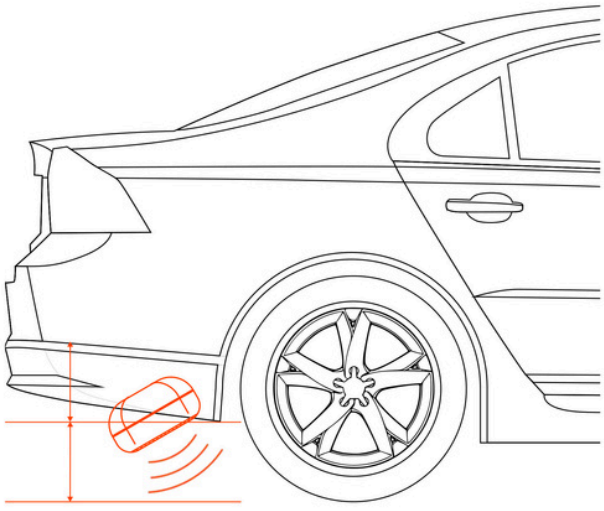

Le haut-parleur THOR STORM ne doit pas être positionné sous la garde au sol du véhicule.

MODES D'INSTALLATION

Le kit de fixation THOR STORM permet d'installer le haut-parleur selon plusieurs orientations. Le haut-parleur peut être fixé sur la carrosserie ou sur le système d'échappement du véhicule.

Les éléments de fixation peuvent être modifiés par l'installateur selon les besoins.

IMPORTANT ! La longueur du support peut être réduite à la dimension souhaitée pour faciliter l'installation. Les méthodes de modification les plus adaptées sont décrites à la section « Modification du support ».

SÉQUENCE D'INSTALLATION

Pour installer le haut-parleur THOR STORM, procédez comme suit :

1. Choisissez un emplacement adapté, la visserie appropriée et la méthode d'installation (voir la section « Méthodes de fixation »).
2. Si nécessaire, modifiez le support de fixation (voir la section « Modification du support »).
3. Fixez le haut-parleur à l'aide de la visserie fournie dans le kit.
4. Acheminez le câble du THOR STORM jusqu'à l'habitacle par les passages techniques d'origine, en assurant une bonne étanchéité.
5. Raccordez le haut-parleur au câble à l'aide du connecteur.
6. Raccordez le haut-parleur THOR STORM au boîtier électronique de commande THOR.
7. Après l'installation, démarrez le moteur du véhicule et vérifiez le bon fonctionnement du système d'échappement électronique THOR.

IMPORTANT ! Pour que le système d'échappement électronique THOR fonctionne correctement, il faut d'abord connecter l'application mobile THOR au boîtier électronique de commande et sélectionner la marque du véhicule.

EMPLACEMENT D'INSTALLATION

Pour les véhicules à moteur thermique, l'installation du haut-parleur THOR STORM n'est autorisée que dans la partie arrière du véhicule, précisément sur les éléments suivants :

- berceau de pare-chocs arrière ;
- renfort de pare-chocs arrière ;
- tubes d'échappement arrière ;
- panneau de soubassement arrière.

Pour les véhicules électriques, l'installation du haut-parleur THOR STORM est autorisée dans n'importe quelle partie du véhicule.

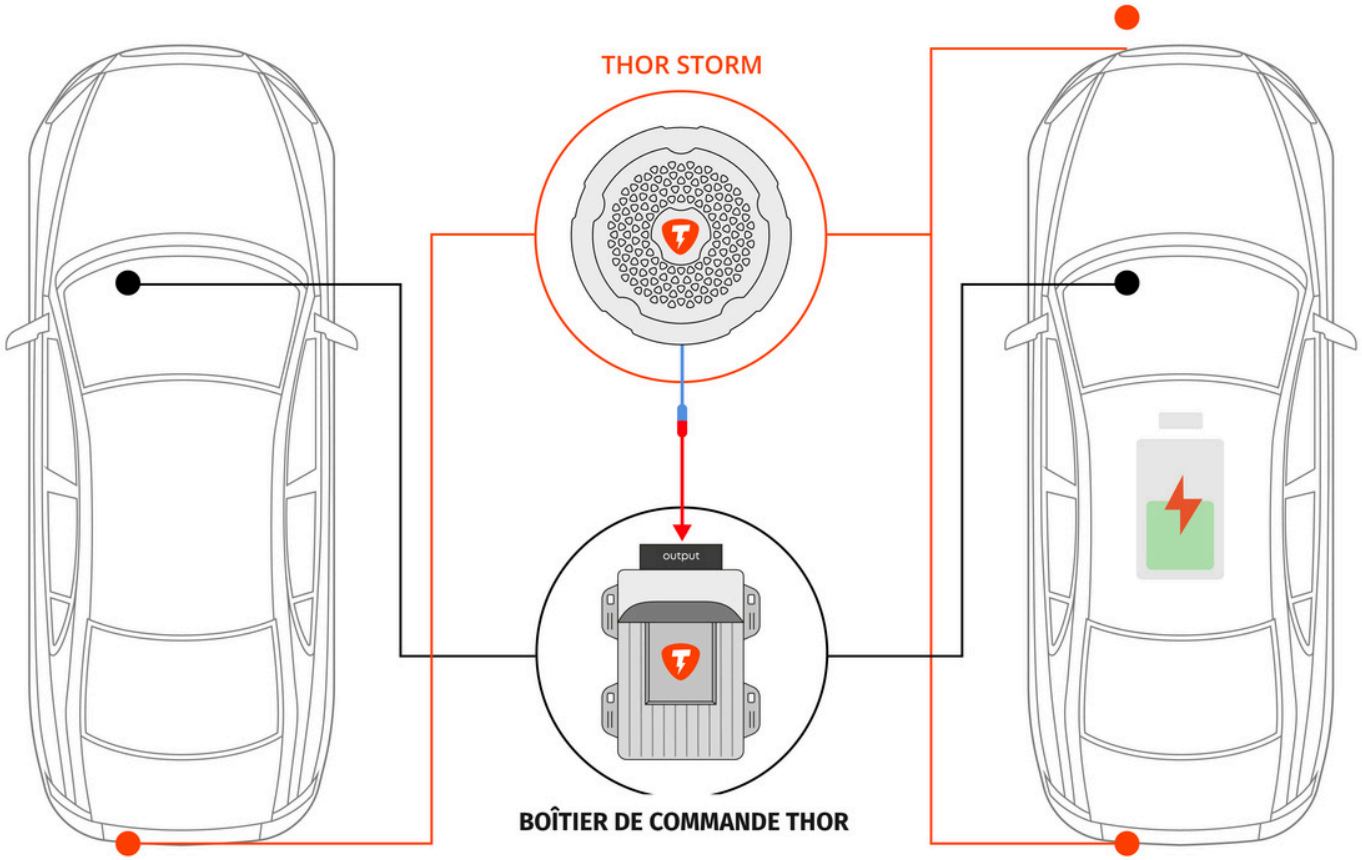

IMPORTANT ! Le connecteur et le câble du haut-parleur doivent être solidement fixés dans les compartiments du coffre du véhicule.

IMPORTANT ! Évitez d'installer le haut-parleur et de faire passer le câble dans des zones où les composants plastiques du système d'échappement électronique THOR pourraient être soumis à des contraintes mécaniques et/ou thermiques.

MÉTHODES DE FIXATION

MÉTHODE 1

L'installation est réalisée à l'aide d'un support fixé sur le système d'échappement du véhicule.

IMPORTANT ! Cette méthode d'installation nécessite un jeu de deux brides en U dont le diamètre correspond à celui du tube d'échappement. Ces brides en U sont à acheter séparément et ne sont pas incluses dans le kit fourni.

Matériel nécessaire :

- Support — 1 pièce
- Sachet de visserie n° 3
- Ensemble de bride en U — 2 pièces (non inclus dans la livraison)

Aucune modification du support n'est nécessaire.

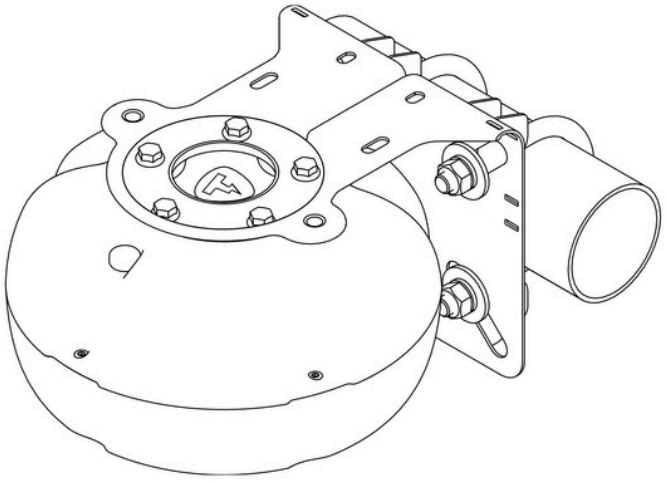

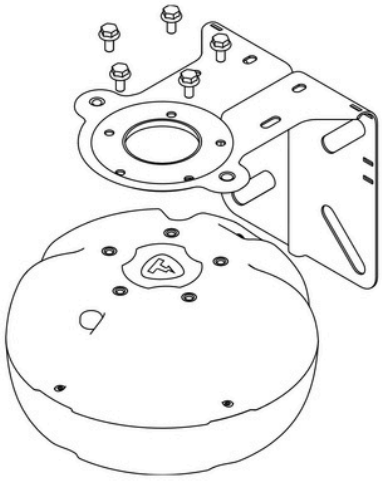

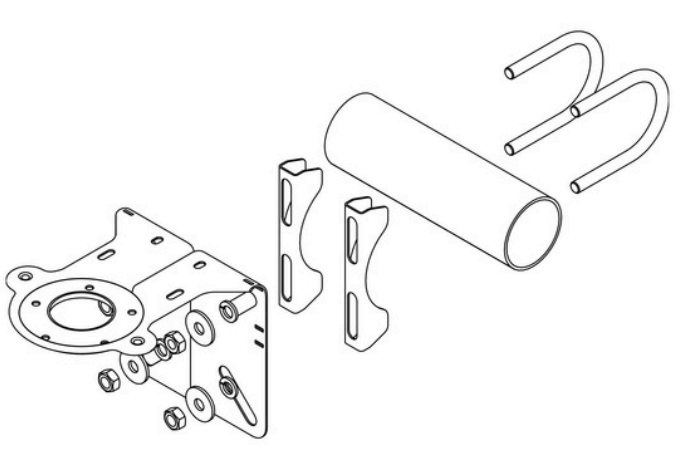

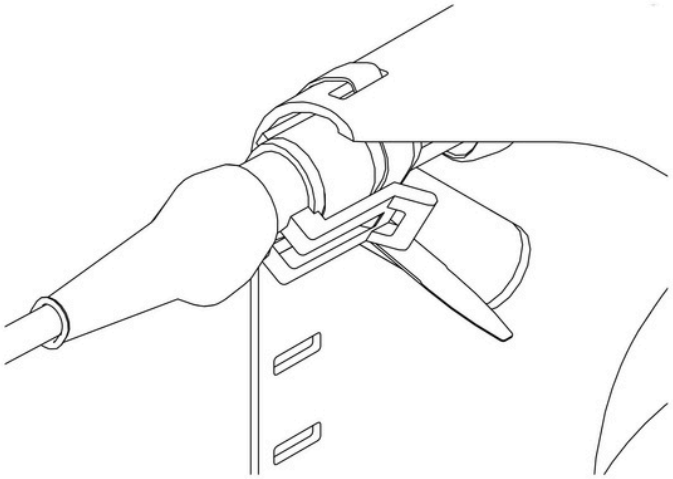

MÉTHODE 2

L'installation est réalisée à l'aide d'un support fixé sur la carrosserie du véhicule.

Matériel nécessaire :

- Support — 1 pièce
- Sachet de visserie n° 3
- Sachet de visserie n° 5

Aucune modification du support n'est nécessaire.

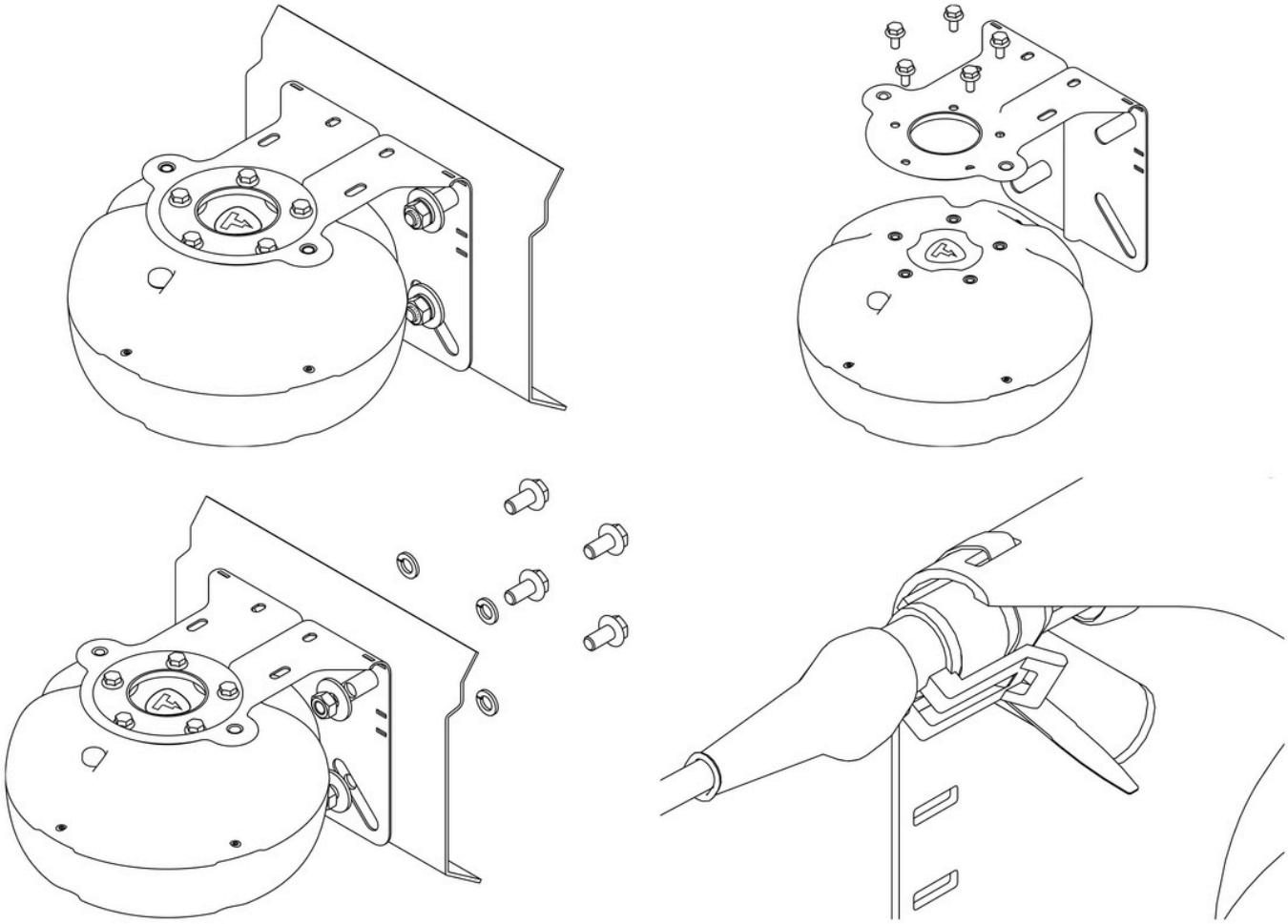

MÉTHODE 3

L'installation est réalisée à l'aide d'un support fixé sur la carrosserie du véhicule.

Matériel nécessaire :

- Support — 1 pièce
- Sachet de visserie n° 3 (partiellement)
- Sachet de visserie n° 5

Le support doit être raccourci selon la ligne n° 3 du gabarit.

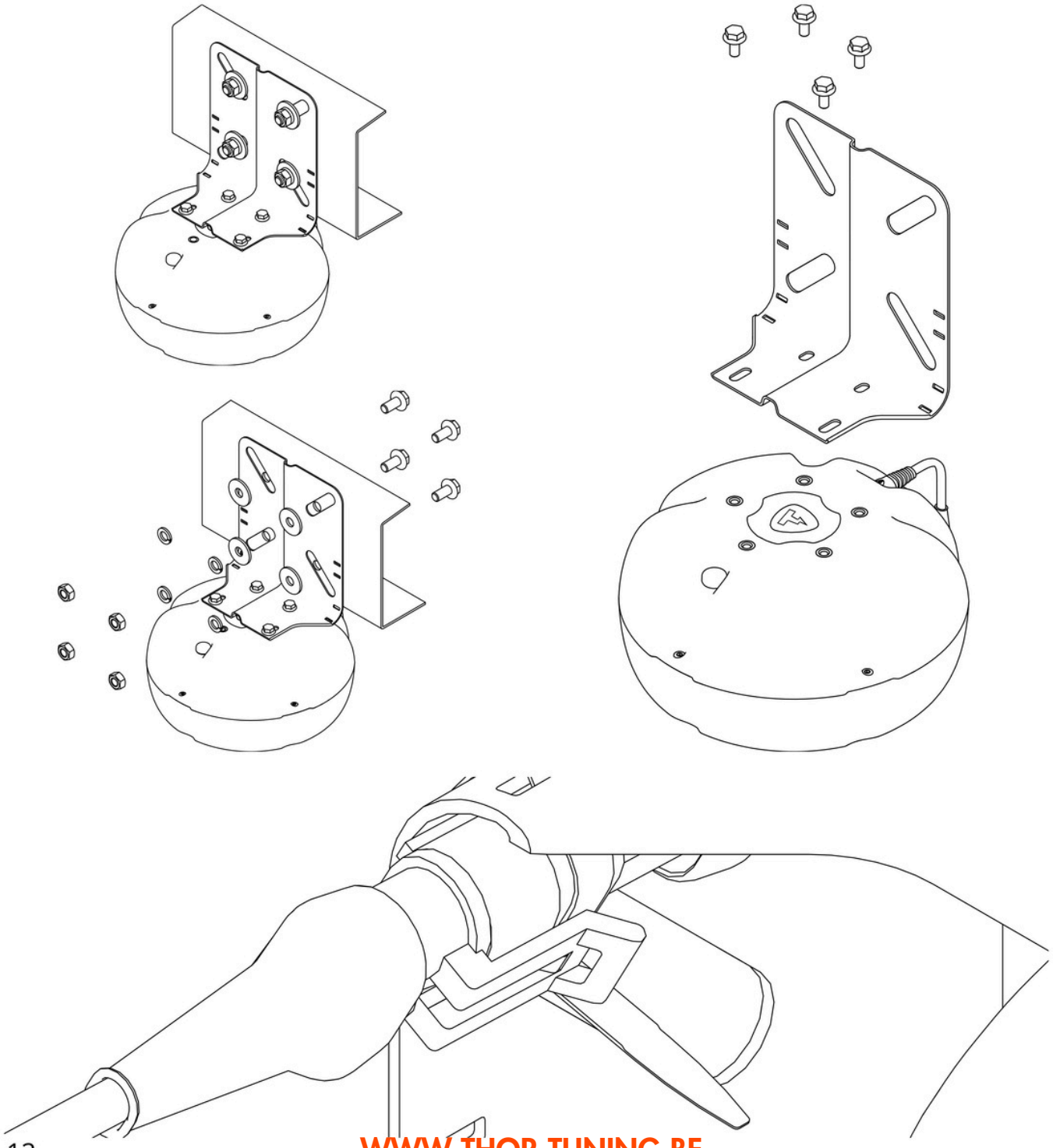

MÉTHODE 4

L'installation est réalisée à l'aide d'un support fixé sur la carrosserie du véhicule.

Matériel nécessaire :

- Support — 1 pièce
- Sachet de visserie n° 3 (partiellement)
- Sachet de visserie n° 5 (partiellement)

Le support doit être raccourci selon les lignes n° 1 et n° 3 du gabarit.

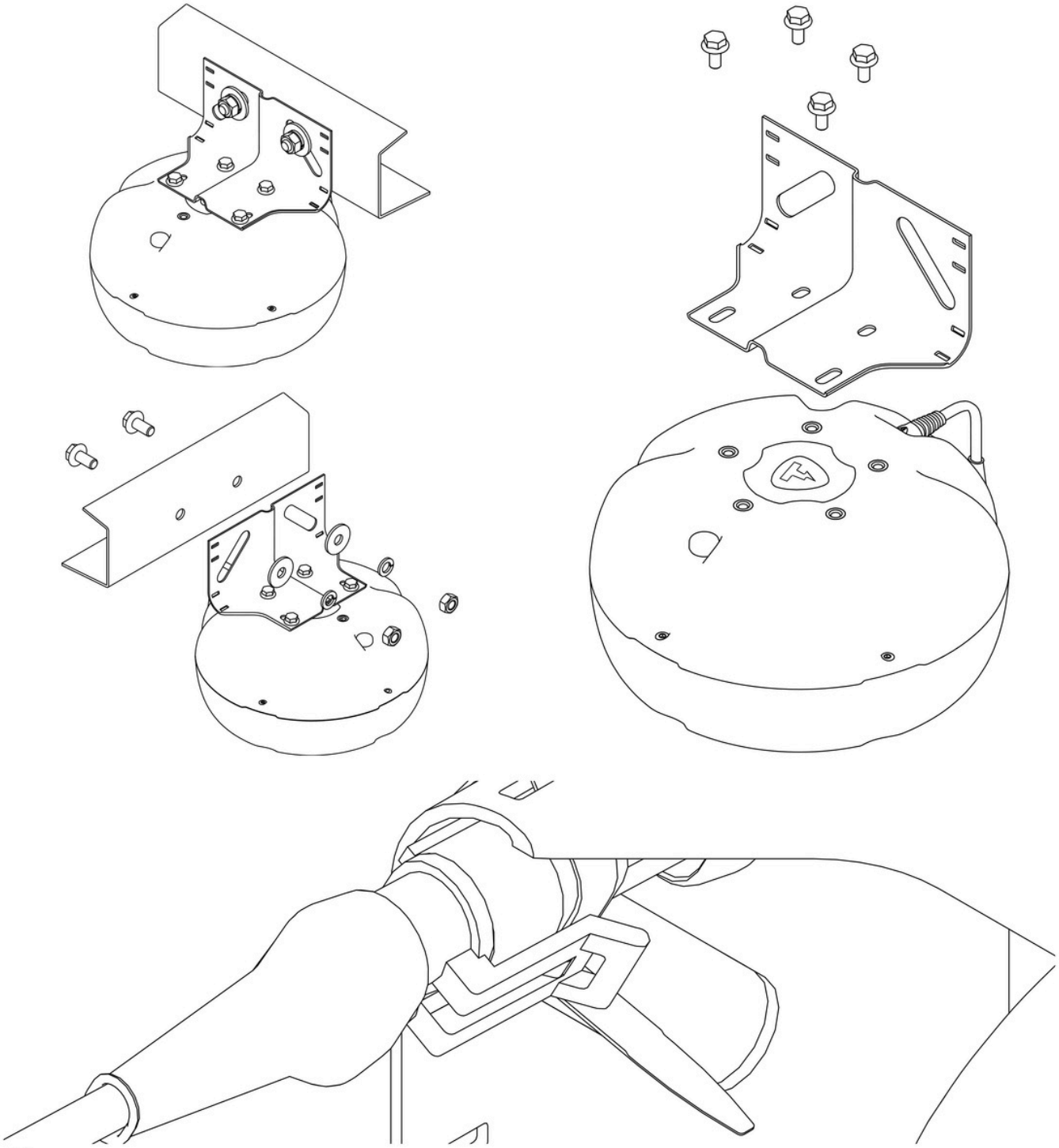

MÉTHODE 5

L'installation est réalisée à l'aide d'un support fixé sur la carrosserie du véhicule.

Matériel nécessaire :

- Support — 1 pièce
- Sachet de visserie n° 3
- Sachet de visserie n° 4

Le support doit être raccourci selon la ligne n° 2 du gabarit.

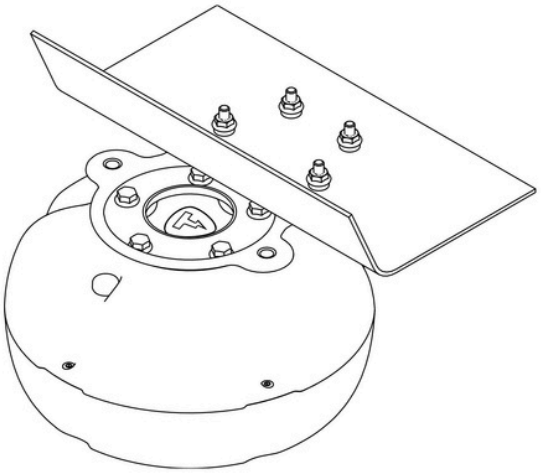

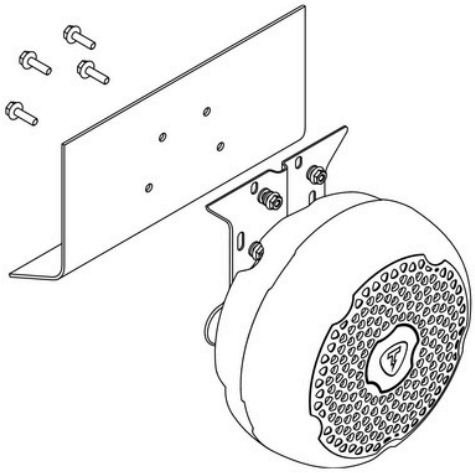

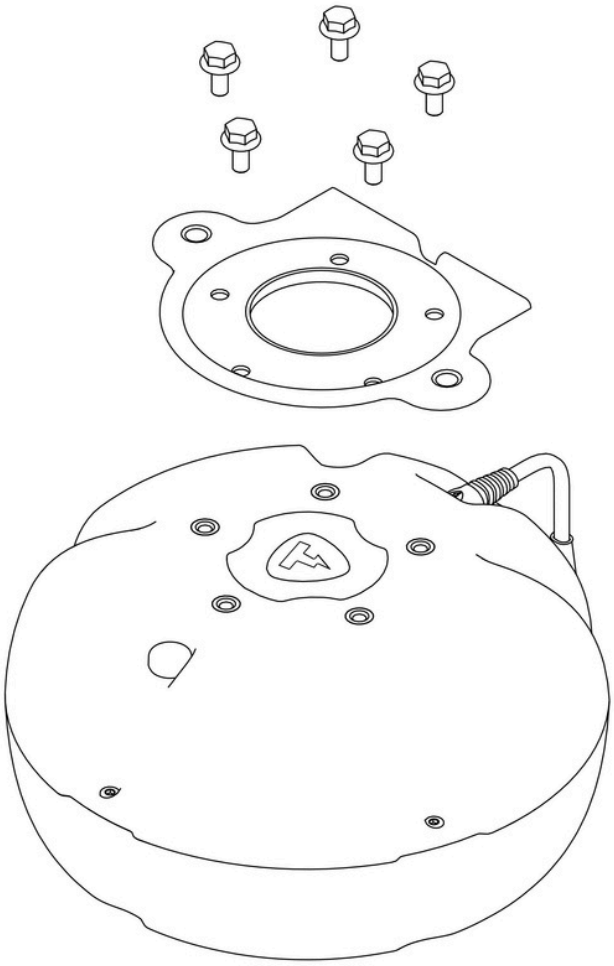

MÉTHODE 6

L'installation est réalisée à l'aide d'une plaque de montage et d'un support fixés sur la carrosserie du véhicule.

Matériel nécessaire :

- Support — 1 pièce
- Sachet de visserie n° 3
- Sachet de visserie n° 2
- Sachet de visserie n° 1

Le support doit être raccourci selon la ligne n° 3 du gabarit.

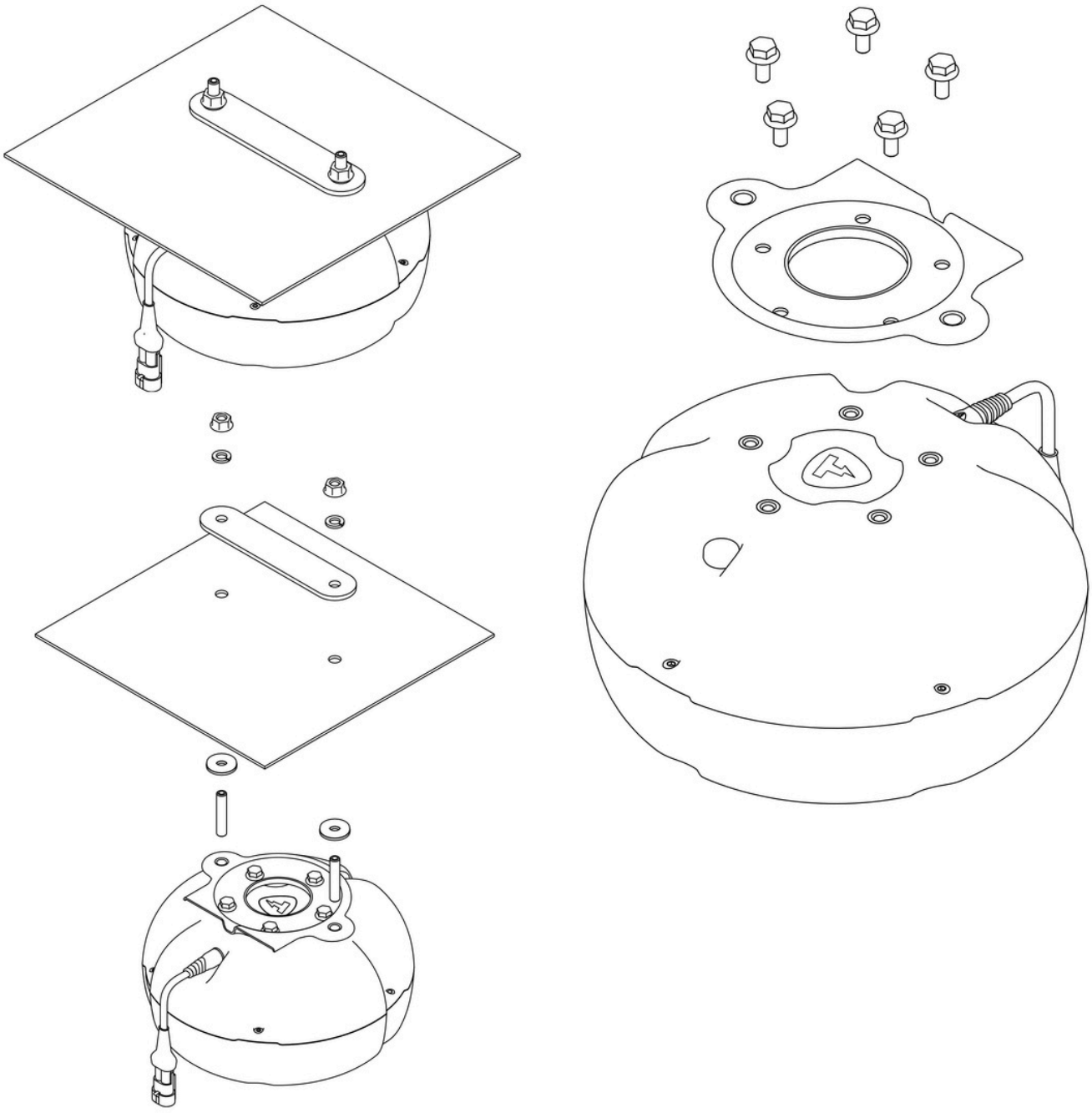

MÉTHODE 7

L'installation est réalisée à l'aide d'un support fixé sur le système d'échappement du véhicule.

IMPORTANT ! Cette méthode d'installation nécessite un jeu de deux brides en U dont le diamètre correspond à celui du tube d'échappement. Ces brides en U sont à acheter séparément et ne sont pas incluses dans le kit fourni.

Matériel nécessaire :

- Support — 1 pièce
- Sachet de visserie n° 3 (partiellement)
- Ensemble de bride en U — 2 pièces (non inclus dans la livraison)

Le support doit être raccourci selon la ligne n° 3 du gabarit.

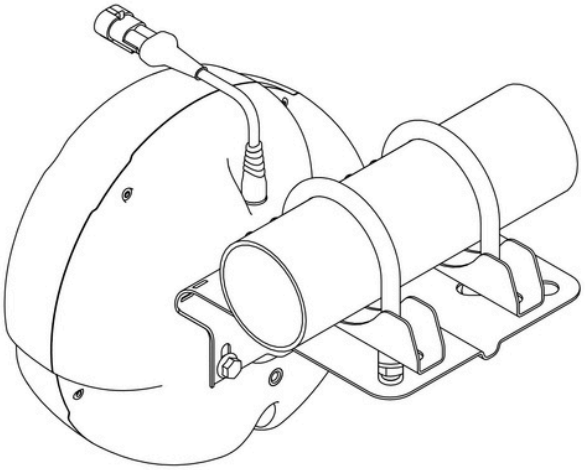

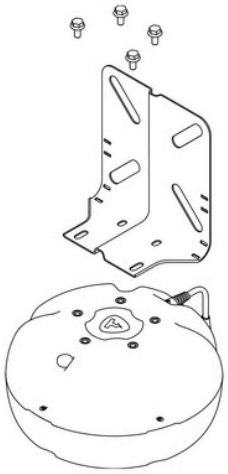

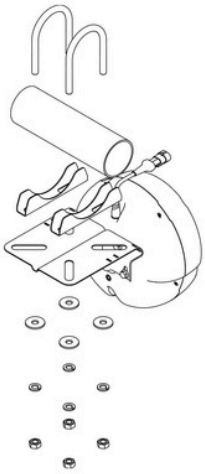

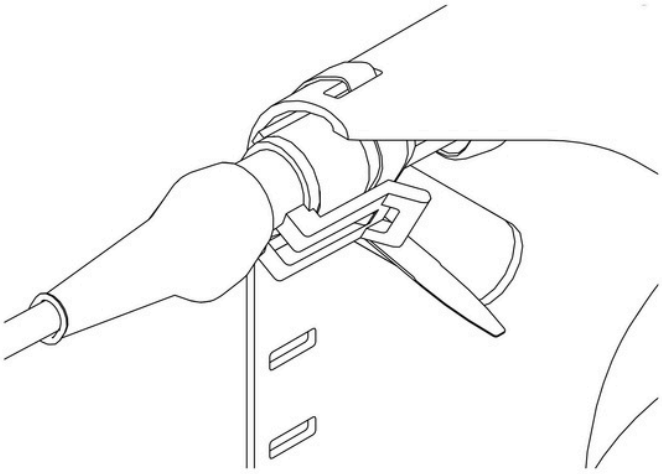

MÉTHODE 8

L'installation est réalisée à l'aide d'un support fixé sur le système d'échappement du véhicule.

IMPORTANT ! Cette méthode d'installation nécessite un jeu de deux brides en U dont le diamètre correspond à celui du tube d'échappement. Ces brides en U sont à acheter séparément et ne sont pas incluses dans le kit fourni.

Matériel nécessaire :

- Support — 1 pièce
- Sachet de visserie n° 3
- Ensemble de bride en U — 2 pièces (non inclus dans la livraison)

Aucune modification du support n'est nécessaire.

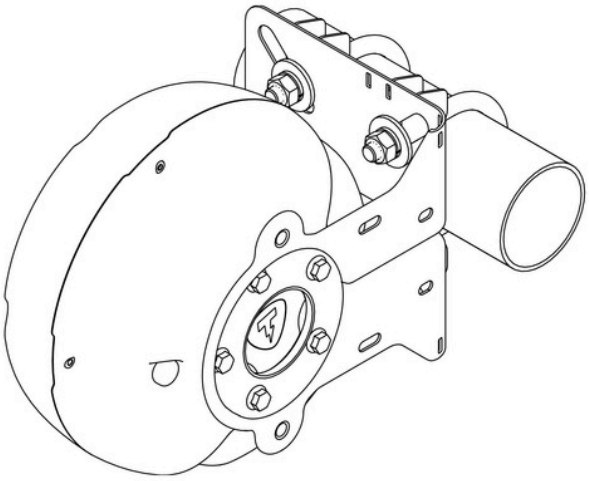

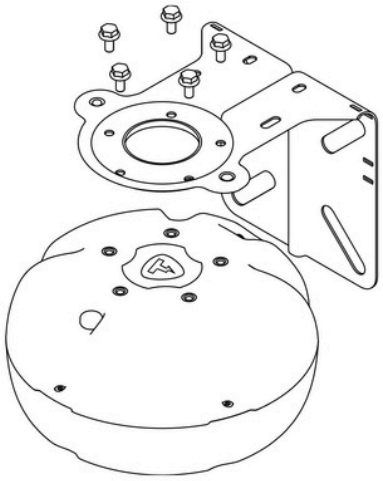

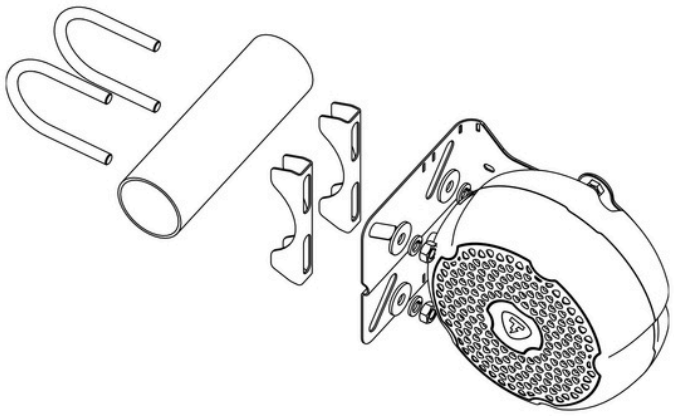

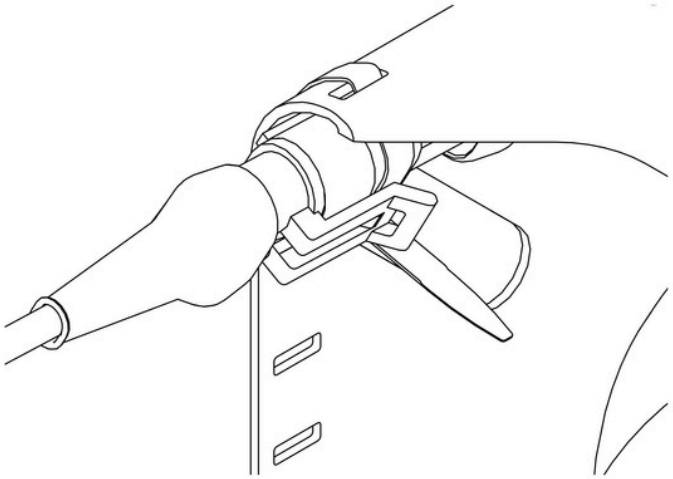

MODIFICATION DU SUPPORT

IMPORTANT ! Le raccourcissement d'une ou plusieurs parties du support ne doit être effectué que pour certaines méthodes d'installation.

Pour éviter toute erreur lors de la modification du support, respectez le schéma des lignes de coupe :

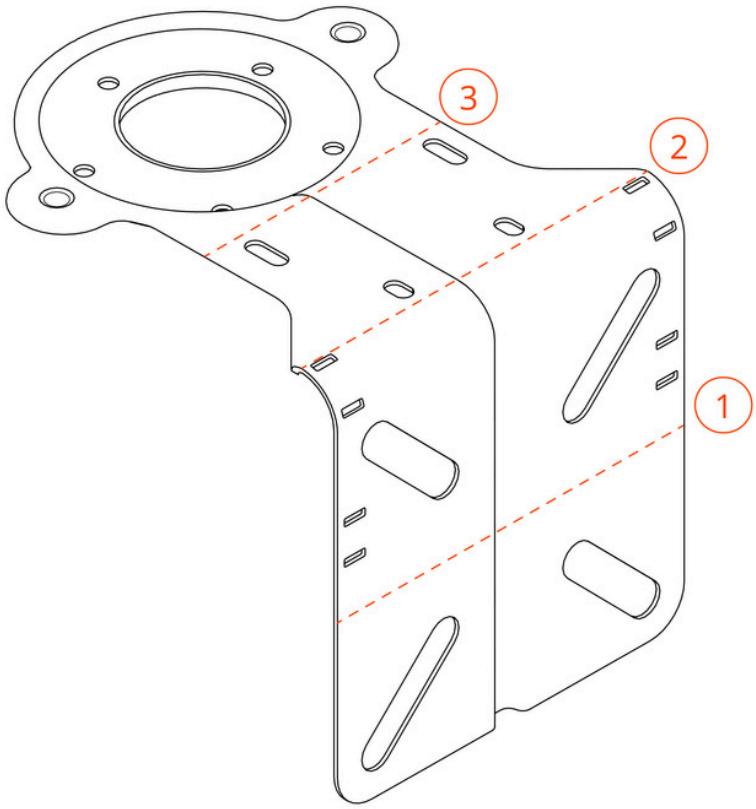

CONDITIONS DE GARANTIE

Le système d'échappement électronique THOR doit être installé par des professionnels dans des centres d'installation certifiés. Tout particulier qui entreprend lui-même l'installation assume l'entière responsabilité des dommages causés au véhicule par le manque d'expérience, de connaissances ou d'outillage adapté à l'installation du système.

Les composants du système THOR qui tombent en panne pendant la période de garantie en raison d'un défaut de fabrication sont remplacés ou réparés par l'installateur.

Les composants en bon état de fonctionnement ne peuvent pas faire l'objet d'un remplacement sous garantie. Les décisions du fabricant ou de l'installateur concernant les réclamations sont sans appel. Les pièces défectueuses remplacées restent la propriété du fabricant ou de l'installateur.

Le client perd le droit au service sous garantie dans les cas suivants :

- après l'expiration de la période de garantie ;
- en cas de non-respect des règles d'installation, d'utilisation, de transport ou de stockage ;
- en présence de dommages mécaniques, notamment de traces de chute, de choc, d'exposition au feu ou de contact avec des liquides agressifs ou de l'eau ;
- si les composants du système d'échappement électronique sont utilisés avec des pièces d'autres fabricants sans l'accord préalable de THOR ;
- en cas de tentative de réparation par ses propres moyens ;
- en présence de traces de démontage ou de remontage des composants du système.

Après le démontage du système, la garantie d'une nouvelle installation doit faire l'objet d'un accord par demande complémentaire auprès du support technique THOR.

L'entretien du système d'échappement électronique THOR au-delà de la période de garantie est à la charge du client.

WWW.THOR-TUNING.BE

INFO@THOR-TUNING.BE


THOR