THOR

ECHO

INSTRUCTIONS D'INSTALLATION

WWW.THOR-TUNING.BE

WWW.THOR-TUNING.BE

SOMMAIRE

Informations générales 4

Paquet de fournitures 5

Outils nécessaires 6

Recommandations générales d'installation 6

Lieu d'installation 8

Positionnement des enceintes THOR ECHO 8

Séquence d'installation 9

Schéma de câblage 10

Conditions de garantie 12

INFORMATIONS GÉNÉRALES

La colonne THOR ECHO est un composant supplémentaire du système d'échappement électronique THOR.

Le THOR ECHO est utilisé pour reproduire les sons de haute fréquence situés entre 700 Hz et 7000 Hz.

Dimensions et poids de l'enceinte THOR ECHO:

- Diamètre extérieur 113,5 mm;
-
- Profondeur 106,4 mm;
- Le diamètre des trous de montage est de 6,5 mm;
- Poids net: 1,5 kg.

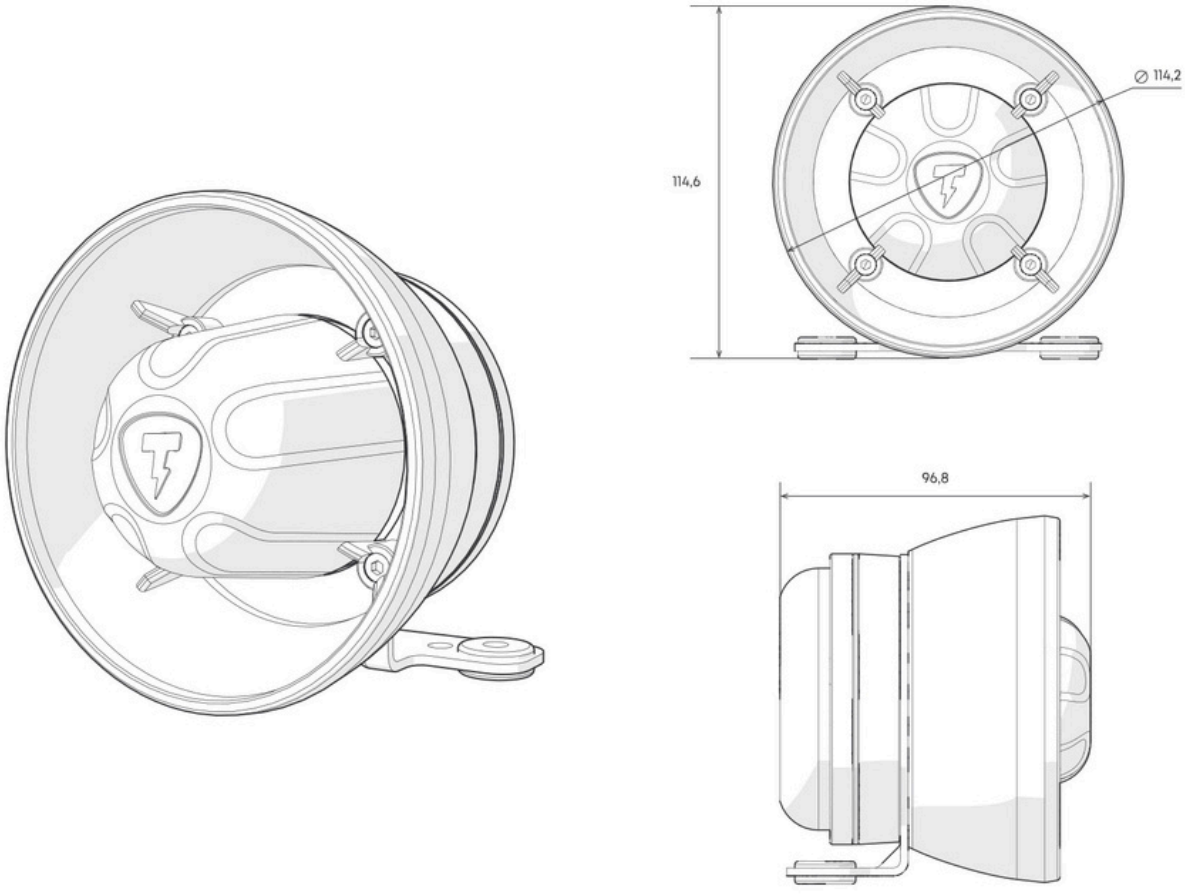

Figure 1 — Dimensions de l'enceinte

SET DE LIVRAISON

1. Assemblage de colonne avec support et câble de 3m;
2. Crossover;
3. Vis en acier inoxydable à tête semi-circulaire avec bride ISO 7380 - 2 TX en forme d'étoile, fente TX (TORX) M6x20 — 4 pcs;
4. Rondelle ISO7089 6x12 — 8 pcs;
5. Ecrou autobloquant DIN985 (ou ISO 10511) M6 — 4 pcs;
6. Support d'angle supplémentaire — 1 pièce;
7. 3,6x300 attaches pour montage croisé — 2 pcs.

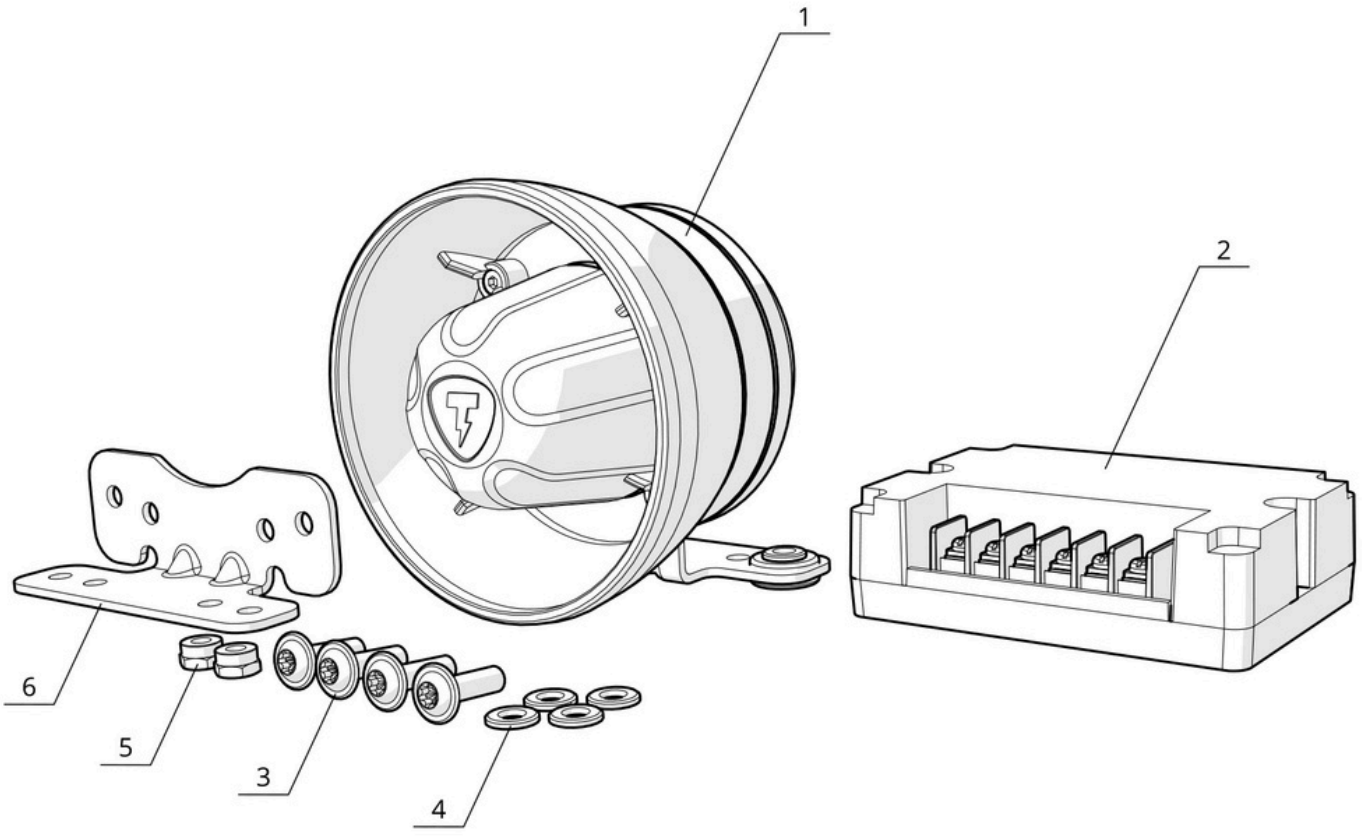

Figure 2 — Kit de livraison

OUTIL NÉCESSAIRE

- Trousse à outils de l'électricien;
- Un ensemble d'outils de serrurerie;
- Instrumentation;
- Machine à souder (si nécessaire).

RECOMMANDATIONS GÉNÉRALES POUR L'INSTALLATION

Si vous n'avez pas d'expérience dans l'installation de dispositifs électroniques sur votre voiture, il est recommandé de faire appel à des installateurs professionnels.

En cas d'installation non conforme, le véhicule ou les composants du système d'échappement électronique THOR peuvent être endommagés. Dans ce cas, THOR n'est pas responsable des dommages qui en résulteraient.

Si c'est la première fois que vous connectez un composant THOR ECHO à ce véhicule, contactez le support technique de THOR pour obtenir des informations sur l'installation.

Contacts pour l'assistance technique:
Téléphone / Whatsapp: +74951338589
Courriel: service@thor-tuning.com

Suivez les instructions suivantes pour vous assurer que l'installation du THOR ECHO est réussie:

- La structure doit être suffisamment solide pour supporter l'enceinte THOR ECHO et résister à de fortes vibrations.

- Le positionnement de la colonne doit empêcher les parties en plastique d'entrer en contact avec les composants du corps.

- Lors de l'installation du THOR ECHO, il faut prévoir un dégagement thermique par rapport au système d'échappement du véhicule (au moins 3 cm) afin de protéger le haut-parleur des températures élevées et de la surchauffe.

- Il est interdit de monter le haut-parleur THOR ECHO à proximité des éléments du système d'échappement (silencieux, résonateurs et tuyaux) du véhicule, ainsi qu'à proximité immédiate du collecteur d'échappement ! Cela annulela garantie du fabricant.

- Si nécessaire, utilisez les instructions de candidature du site officiel https://thor-tuning.com.

LIEU D'INSTALLATION

La colonne THOR ECHO doit être montée sur des parties fixes du corps:

- pare-chocs arrière;
- raidisseur de pare-chocs;
- les spars;
- les cavités et les poches du soubassement de la voiture.

POSITIONNEMENT DU HAUT-PARLEUR THOR ECHO

- Installez l'enceinte THOR ECHO en orientant le pavillon vers le pare-chocs arrière ou le sol.
- Il est permis d'installer le haut-parleur dans le plan latéral.
- N'installez pas l'enceinte avec le klaxon tourné vers l'extérieur du véhicule.
- N'installez pas le haut-parleur avec le pavillon orienté vers le haut.
- Ne pas positionner la colonne en dessous de la garde au sol du véhicule.

SÉQUENCE D'INSTALLATION

1. Déterminez l'endroit où l'unité électronique du système THOR est déjà installée.
2. Déterminez l'emplacement et la méthode d'installation de l'enceinte THOR ECHO.
3. Installez l'enceinte THOR ECHO et le filtre à l'aide des fixations fournies.
4. Acheminez le câble du haut-parleur dans l'habitacle par les trous d'accès standard, en veillant à ce qu'ils soient étanches.
5. Connectez l'enceinte THOR ECHO au répartiteur conformément au schéma de câblage.
6. Une fois l'installation terminée, testez le fonctionnement du système.

SCHÉMA DE CÂBLAGE

Il existe deux options pour connecter les enceintes au système.

Les schémas de connexion sont présentés dans les figures 3 et 4.

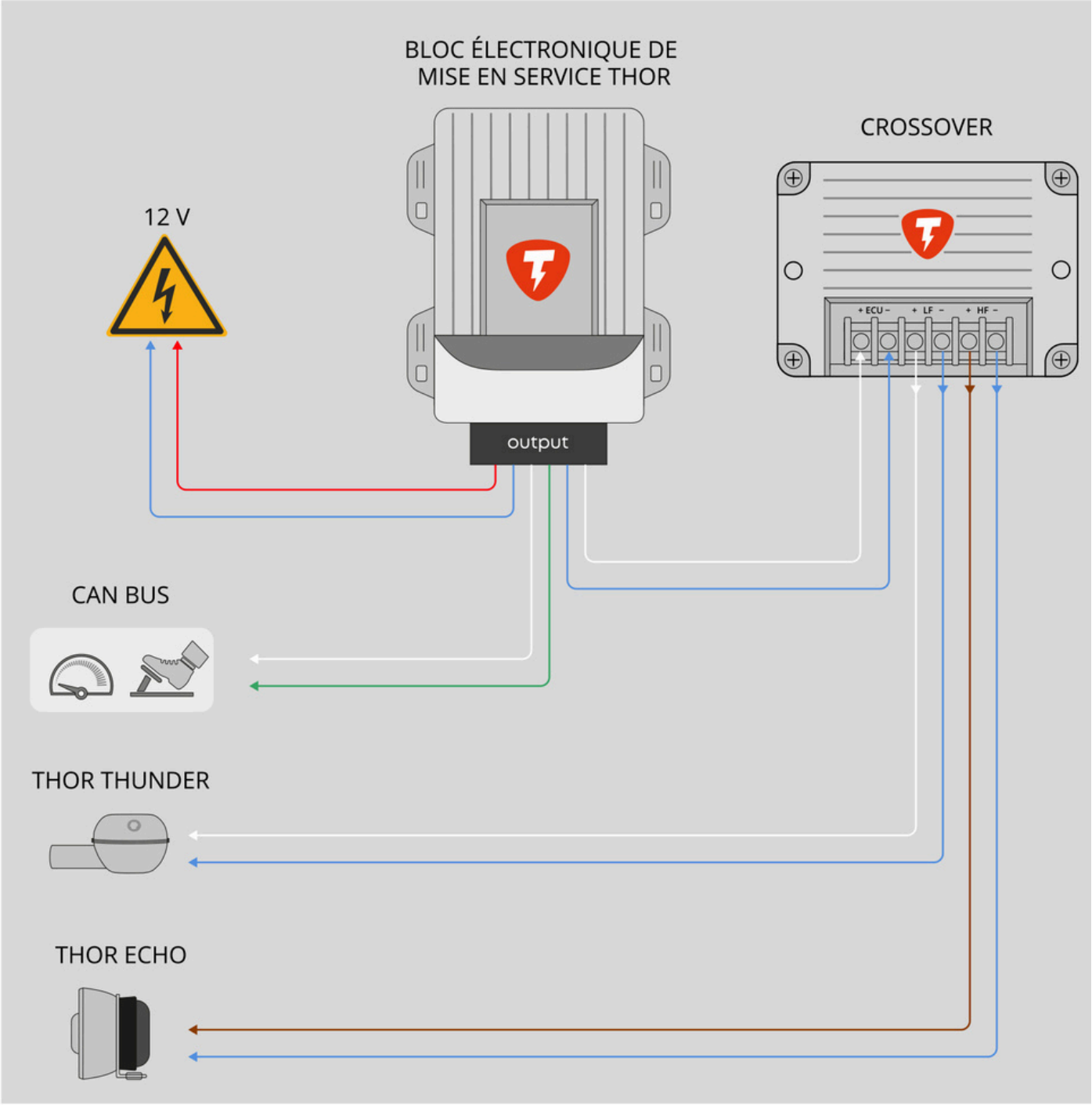

Figure 3 — Schéma de câblage (une enceinte THOR THUNDER)

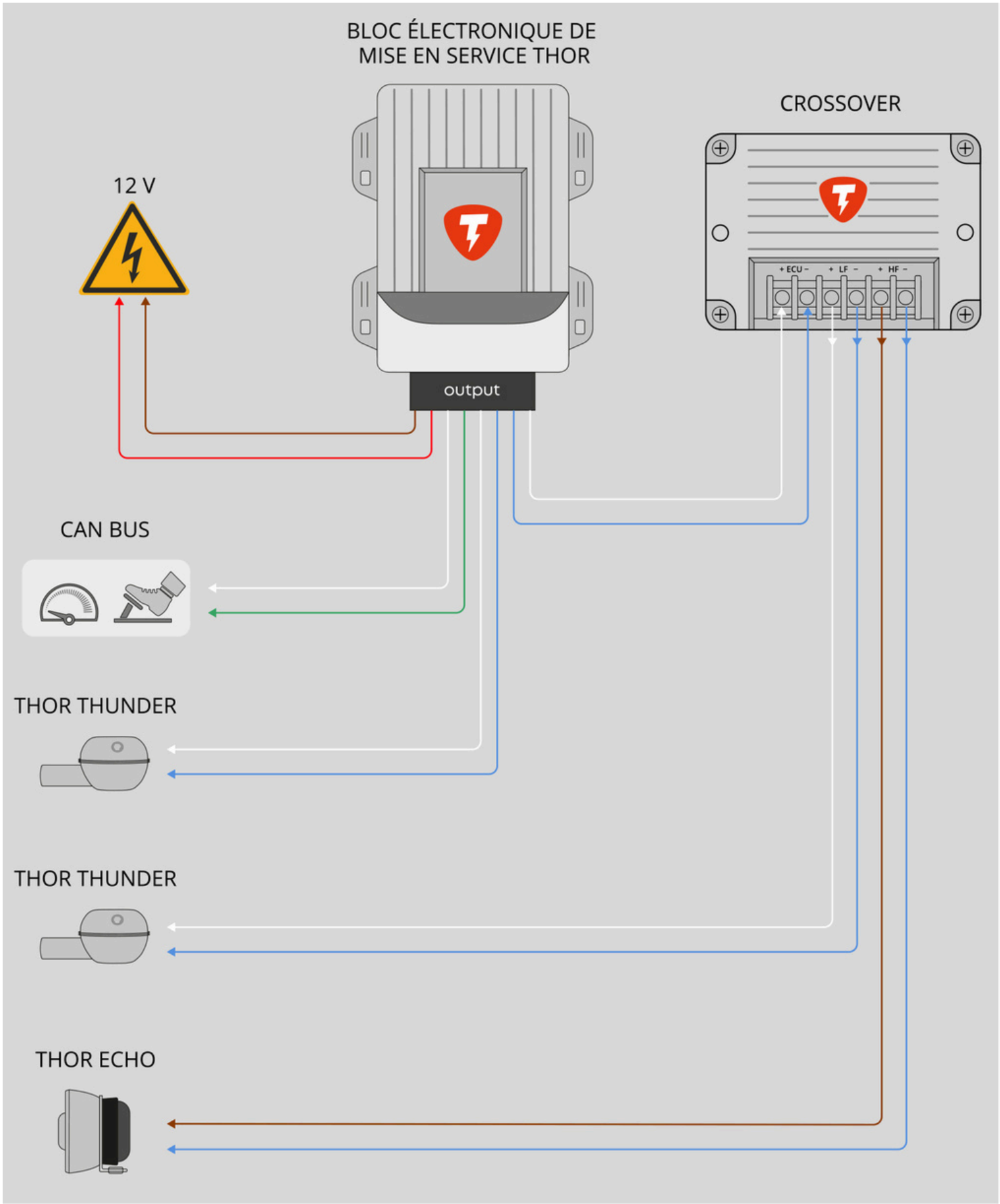

Figure 4 — Schéma de câblage (deux enceintes THOR THUNDER)

CONDITIONS DE GARANTIE

La période de garantie de l'enceinte THOR ECHO est de 1,5 an à compter de la date d'installation, mais pas p l u s d e 2 ans à compter de la date de production.

L'enceinte THOR ECHO doit être installée par des professionnels dans des centres d'installation certifiés. Une personne privée qui entreprend l'installation du système assume toute responsabilité pour les dommages causés au véhicule en raison d'un manque d'expérience, de connaissances et d'outils nécessaires à l'installation du système.

Les composants du THOR ECHO qui tombent en panne pendant la période de garantie par la faute du fabricant doivent être remplacés ou réparés par l'installateur.

Les composants défectueux ne peuvent pas être remplacés dans le cadre de la garantie.

Les décisions du fabricant (de l'installateur) concernant les réclamations sont définitives. Les pièces défectueuses qui ont été remplacées sont la propriété du fabricant (installateur).

Le consommateur est privé du droit au service de garantie dans les cas suivants :

- à la fin de la période de garantie;
- en cas de violation des règles d'installation, de fonctionnement, de transport et de stockage;
- en cas de dommages mécaniques, y compris l'exposition au feu et la p é n é t r a t i o n d e liquides corrosifs ou d'eau;
- en cas d'utilisation de composants du système d'échappement électronique THOR avec des composants d'autres fabricants sans l'autorisation de THOR;
- lors d'une tentative d'autoréparation;
- s'il y a des traces de démontage-assemblage des composants du système.

Après le démontage du système, la garantie pour une nouvelle installation est convenue sur demande auprès de l'assistance technique de THOR.

WWW.THOR-TUNING.BE

INFO@THOR-TUNING.BE


THOR