THOR

ADAPTATEUR CAN

NOTICE D'INSTALLATION

WWW.THOR-TUNING.BE

SOMMAIRE

Généralités	4
Caractéristiques	4
Équipement	4
Outil nécessaire	5
Recommandations générales d'installation	5
Préparation au montage	6
Séquence d'installation	6
Mesures de sécurité	11

GÉNÉRALITÉS

L'adaptateur CAN permet de raccorder le système d'échappement électronique THOR au bus CAN du véhicule sans porter atteinte à l'intégrité du faisceau électrique.

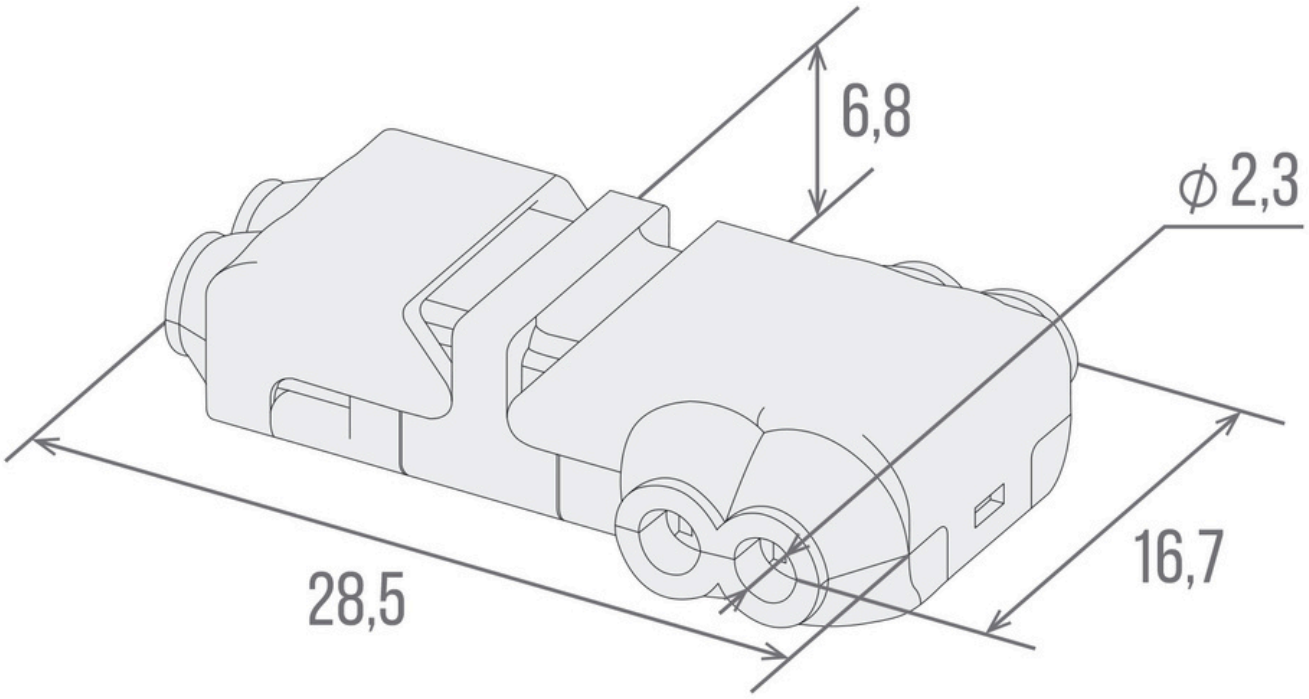

CARACTÉRISTIQUES

L'adaptateur présente les caractéristiques suivantes :

- type d'adaptateur : à perforation d'isolant ;
- type de fil : monobrin, multibrin ;
- tension maximale de service CA et CC : 300 V ;
- courant maximal : 10 A ;
- section de fil admissible : 0,5–0,75 mm^2 ;
- matériaux : plastique, métal ;
- poids de l'adaptateur : 11 grammes.

ÉQUIPEMENT

- Adaptateur — 1 pièce.

OUTIL NÉCESSAIRE

- Pince.

RECOMMANDATIONS GÉNÉRALES D'INSTALLATION

Si vous n'avez pas l'expérience du montage d'appareils électroniques sur un véhicule, il est recommandé de faire appel à un installateur professionnel.

Un montage incorrect peut endommager le véhicule ou les composants du système THOR. THOR décline alors toute responsabilité pour les dommages subis.

Si vous utilisez l'adaptateur CAN pour la première fois sur un bus CAN, contactez le support technique THOR.

Contacts du support technique :
Téléphone / WhatsApp : +74951338589, e-mail : service@thor-tuning.com

Si nécessaire, utilisez les instructions du site officiel https://thor-tuning.com

PRÉPARATION AU MONTAGE

1. Repérez la section du bus CAN sur laquelle l'adaptateur sera raccordé.
2. Ménagez un accès pratique à cette section du bus CAN pour poser l'adaptateur.
3. Déterminez quel fil est CAN-H et lequel est CAN-L. Deux méthodes :
   - consultez la documentation de votre véhicule.
   - contactez le support technique THOR.

SÉQUENCE D'INSTALLATION

1. Ouvrez les loquets de l'adaptateur.

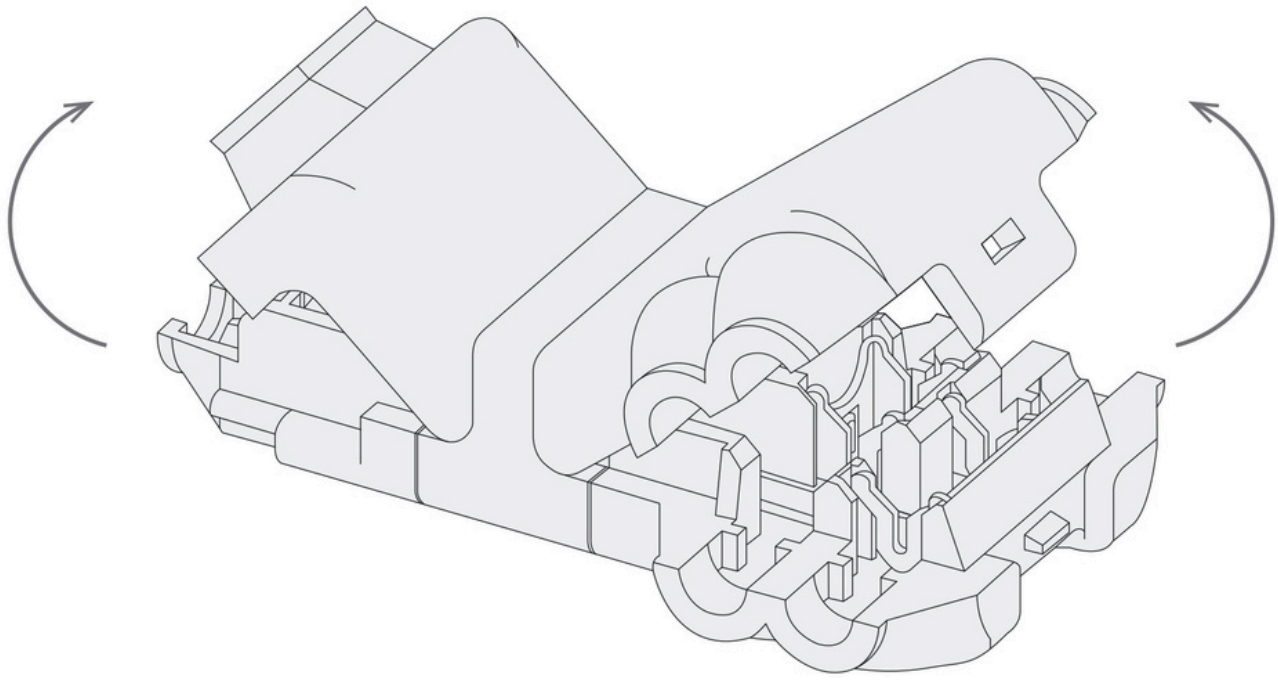

2. Placez dans l'adaptateur les fils sur lesquels le raccordement sera réalisé.

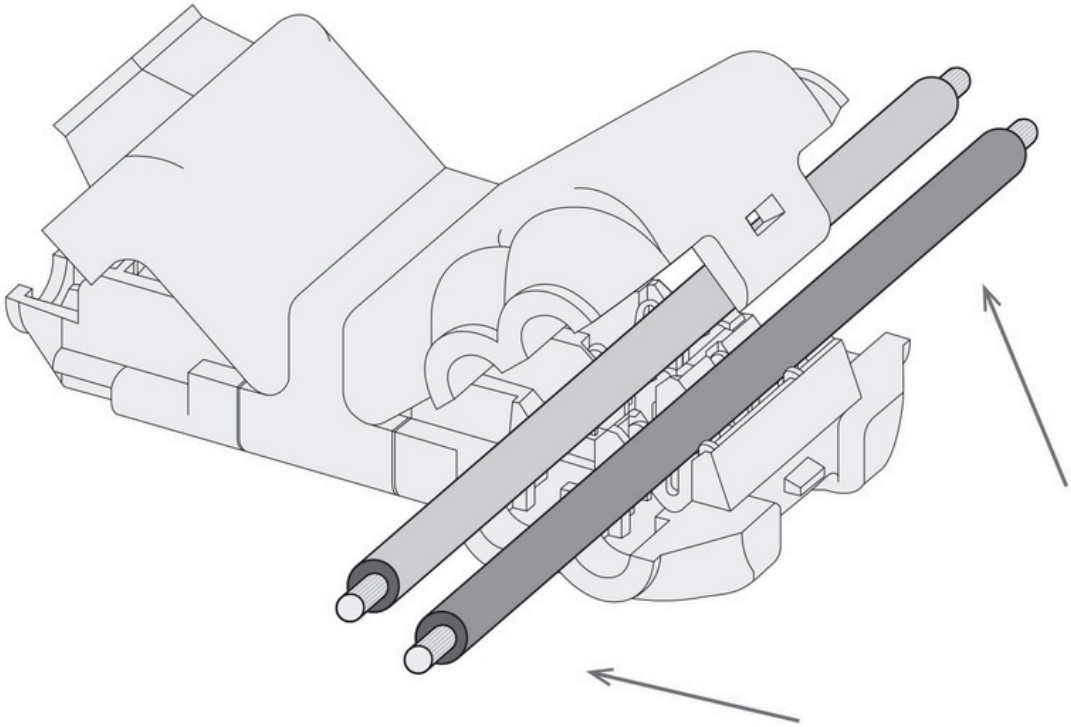

3. Refermez le loquet de l'adaptateur.

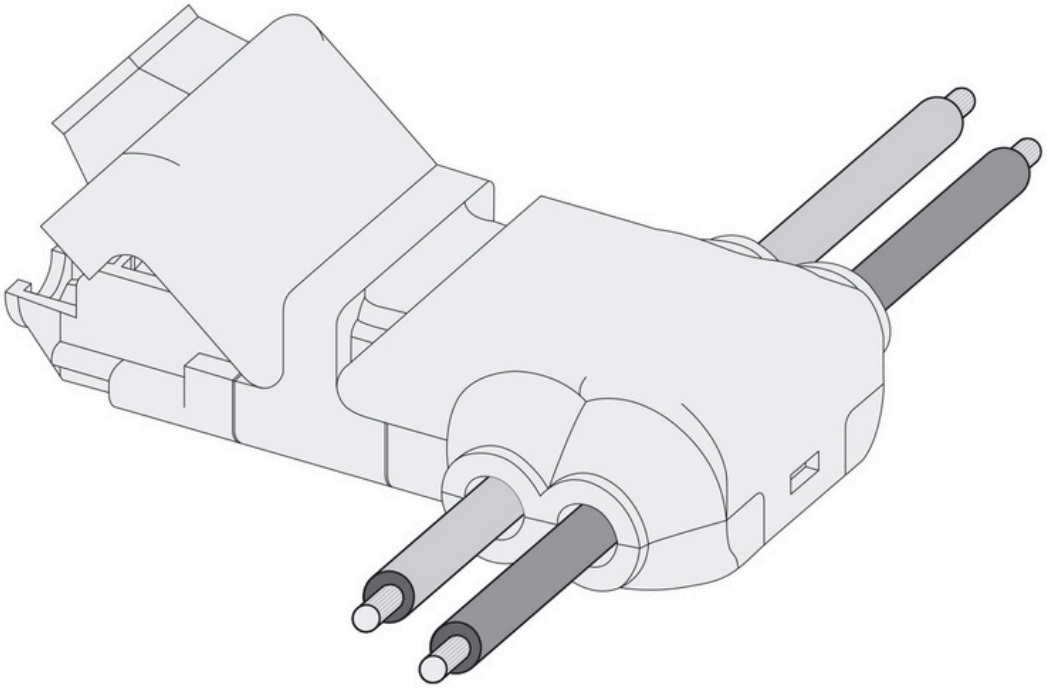

4. Pressez l'adaptateur à la pince jusqu'au verrouillage du loquet.

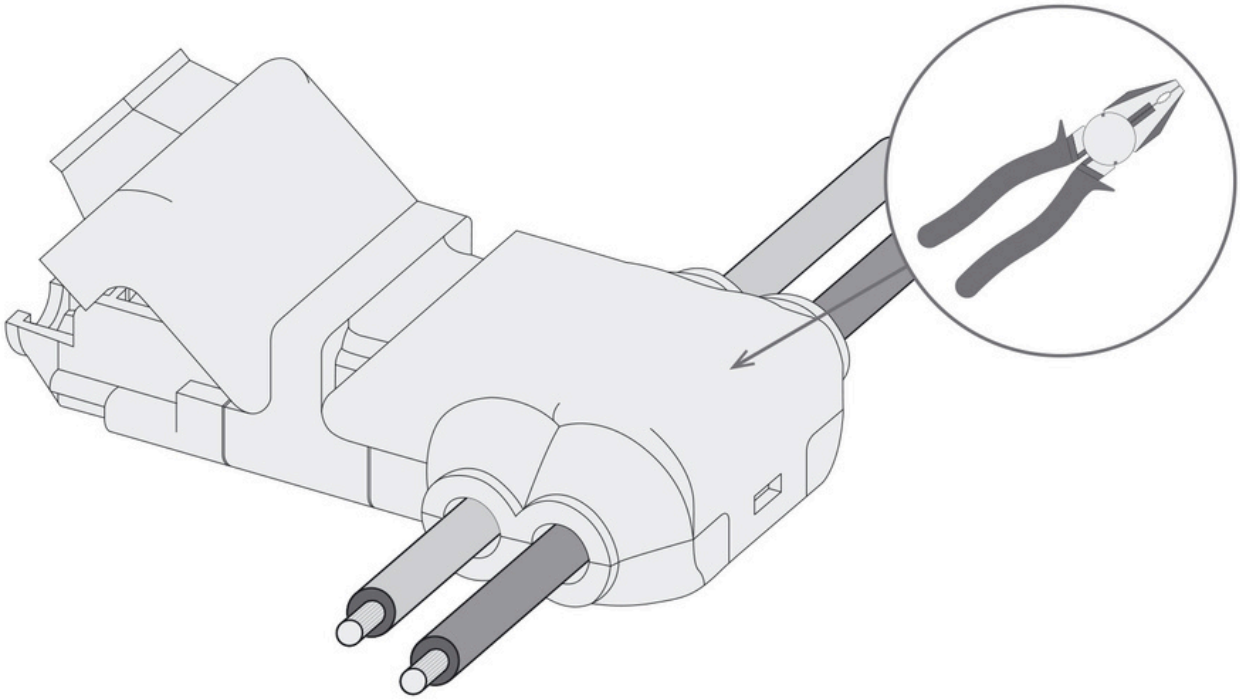

5. Placez les fils à raccorder dans l'adaptateur.

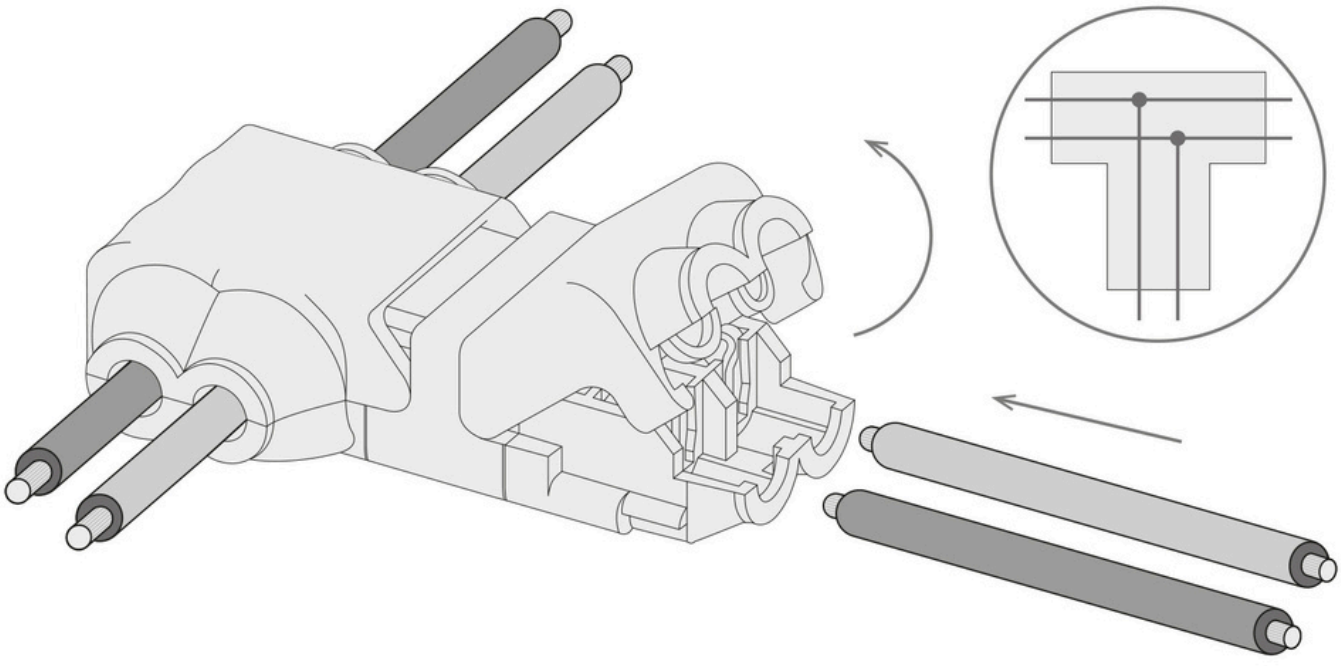

6. Respectez le schéma des connexions internes (vue du côté des loquets de l'adaptateur).

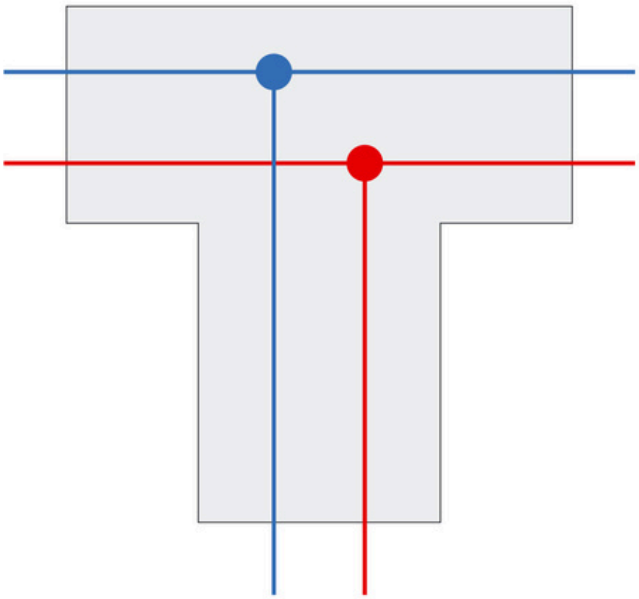

7. Refermez le loquet de l'adaptateur.

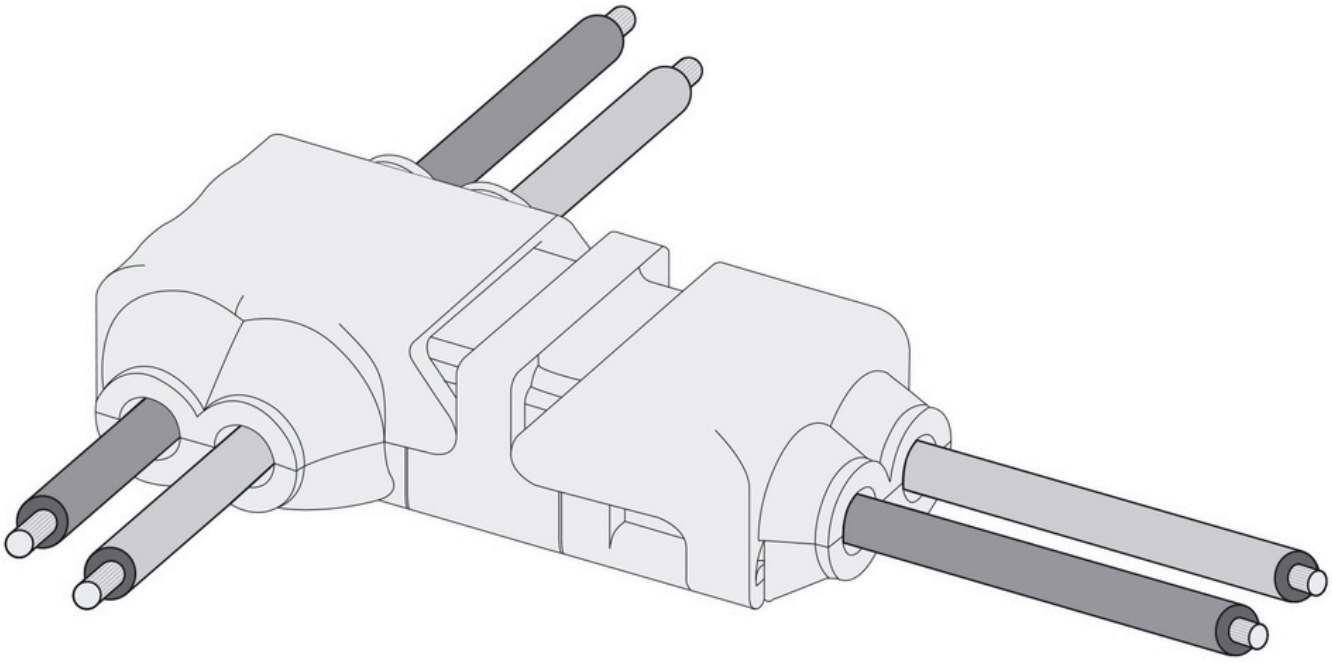

8. Pressez l’adaptateur à la pince jusqu’au verrouillage du loquet.

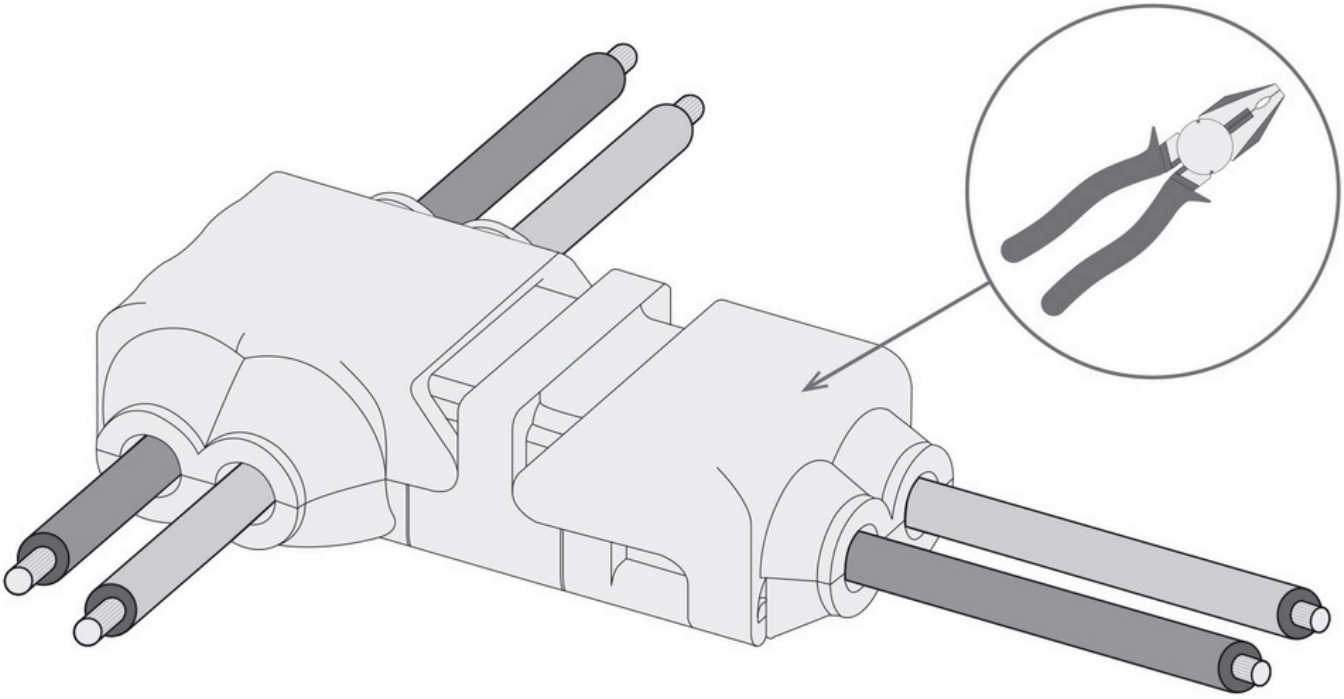

9. Vérifiez la fiabilité des raccordements et le bon verrouillage des loquets de l’adaptateur.

MESURES DE SÉCURITÉ

- L'adaptateur ne doit pas être posé par une personne non qualifiée n'ayant pas suivi de formation à la sécurité ni été évaluée.
- N'utilisez pas d'outil défectueux pour poser l'adaptateur.
- Les équipements de protection électrique et les équipements de protection individuelle utilisés doivent être conformes aux normes en vigueur.
- Ne posez pas l'adaptateur moteur tournant ni contact mis.
- Ne posez pas l'adaptateur dans les boîtes à fusibles situées sous le capot, sous peine d'en compromettre l'intégrité structurelle.

WWW.THOR-TUNING.BE

INFO@THOR-TUNING.BE


THOR